MOLLE
CULTIVATOR TINES
FEINGRUBBERZINKEN
DENTS POUR VIBROCULTEURS

R
eurozappa
A

Codice Eurozappa Eurozappa Ref. Nr. Eurozappa Re. Nr. Ref. Nr. Eurozappa	Codice Tecnozappa Tecnozappa Ref. Nr. Tecnozappa Re. Nr. Ref. Nr. Tecnozappa	Sezione Section Abschnitt Section mm	Vomere Point Schar Soc mm	Peso Weight Gewicht Poids kg

FLEX 32×10

S-TINE 32×10
KULTIZINKE 32×10
DENT DE VIBROCULTEUR 32×10

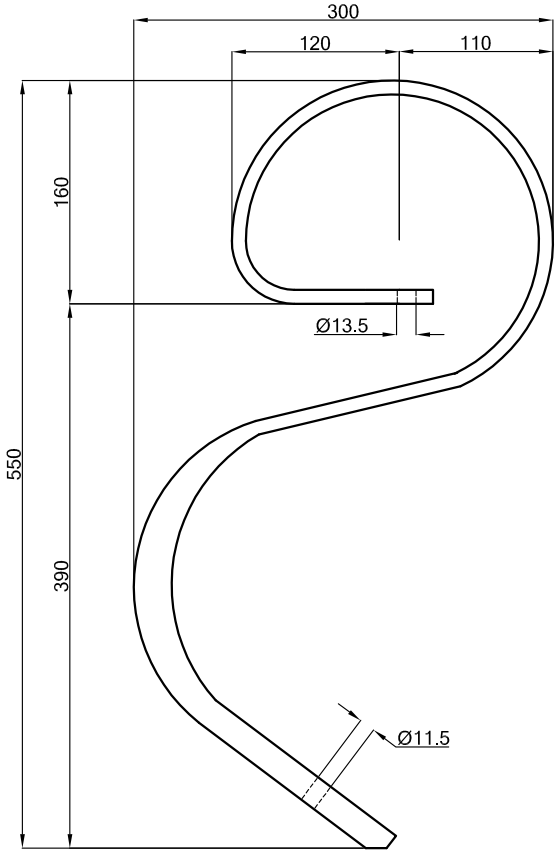

550010	**F10SVV**	32×10	—	2,8
550004	**F10CVV**	32×10	40×5×190	3
—	**F10CVV6**	32×10	40×6×190	3,1
—	**F10CVV8**	32×10	40×8×210	3,2
550084	**F10CVV105**	32×10	105×4	3,05
—	**F10CVV150**	32×10	150×4	3,4
—	**F10CVVZO** **con vomere zampa d'oca**	32×10	70×4	3,2
—	**F10CVV blu** **con vomere blu**	32×10	40×6×190	3

Tutti i modelli sono di nostra produzione e non originali.
All models are of our manifacture and are not original.
Alle unsere Landwirtschaftliche erzeugnisse sind unsere produktion und sind nicht original.
Tous les modèles sont notre production et ne sont pas des produits d'origine.

N.B. Pesi e misure sopra descritti sono puramente indicativi.
N.B. The above weights and dimensions are given for reference only.
N.B. Die obengenannten Gewichte und Abmessungen sind richtungsweisend.
N.B. Les poids et les dimensions indiqués ci-dessus sont donnés à titre indicatif.

© La riproduzione anche parziale del presente catalogo è vietata.

Codice Eurozappa Eurozappa Ref. Nr. Eurozappa Re. Nr. Ref. Nr. Eurozappa	Codice Tecnozappa Tecnozappa Ref. Nr. Tecnozappa Re. Nr. Ref. Nr. Tecnozappa	Sezione Section Abschnitt Section mm	Vomere Point Schar Soc mm	Peso Weight Gewicht Poids kg

FLEX 32×12

S-TINE 32×12
KULTIZINKE 32×12
DENT DE VIBROCULTEUR 32×12

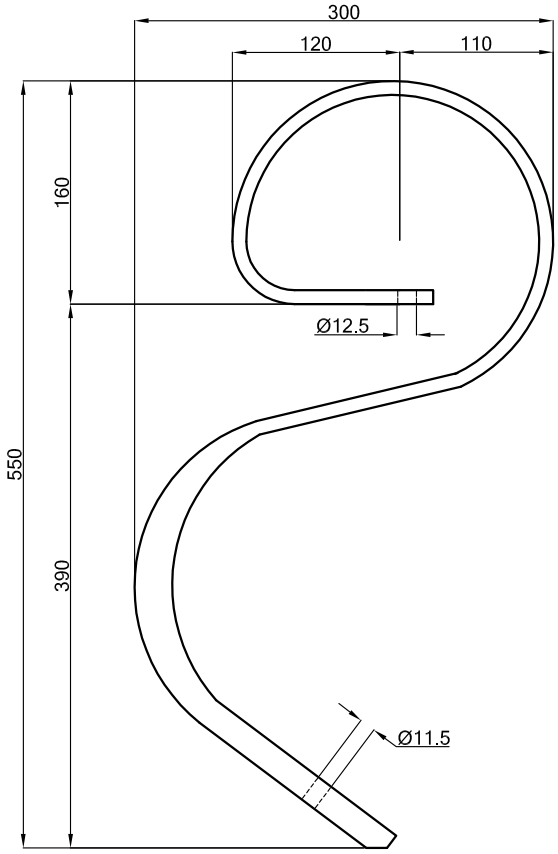

550011	**F12SVV**	32×12	—	3,2
550005	**F12CVV**	32×12	40×5×190	3,4
—	**F12CVV6**	32×12	40×6×190	3,5
—	**F12CVV8**	32×12	40×8×210	3,6
—	**F12CVV105**	32×12	105×4	3,45
—	**F12CVV150**	32×12	150×4	3,65
—	**F12CVVZO** **con vomere zampa d'oca**	32×12	70×4	3,45
—	**F12CVV blu** **con vomere blu**	32×12	40×6×190	3,4

Tutti i modelli sono di nostra produzione e non originali.
All models are of our manifacture and are not original.
Alle unsere Landwirtschaftliche erzeugnisse sind unsere produktion und sind nicht original.
Tous les modèles sont notre production et ne sont pas des produits d'origine.

N.B. Pesi e misure sopra descritti sono puramente indicativi.
N.B. The above weights and dimensions are given for reference only.
N.B. Die obengenannten Gewichte und Abmessungen sind richtungsweisend.
N.B. Les poids et les dimensions indiqués ci-dessus sont donnés à titre indicatif.

© La riproduzione anche parziale del presente catalogo è vietata.

Codice Eurozappa Eurozappa Ref. Nr. Eurozappa Re. Nr. Ref. Nr. Eurozappa	Codice Tecnozappa Tecnozappa Ref. Nr. Tecnozappa Re. Nr. Ref. Nr. Tecnozappa	Sezione Section Abschnitt Section mm	Vomere Point Schar Soc mm	Peso Weight Gewicht Poids kg

FLEX TIPO RAU

S-TINE RAU
KULTIZINKE RAU
DENT DE VIBRO RAU

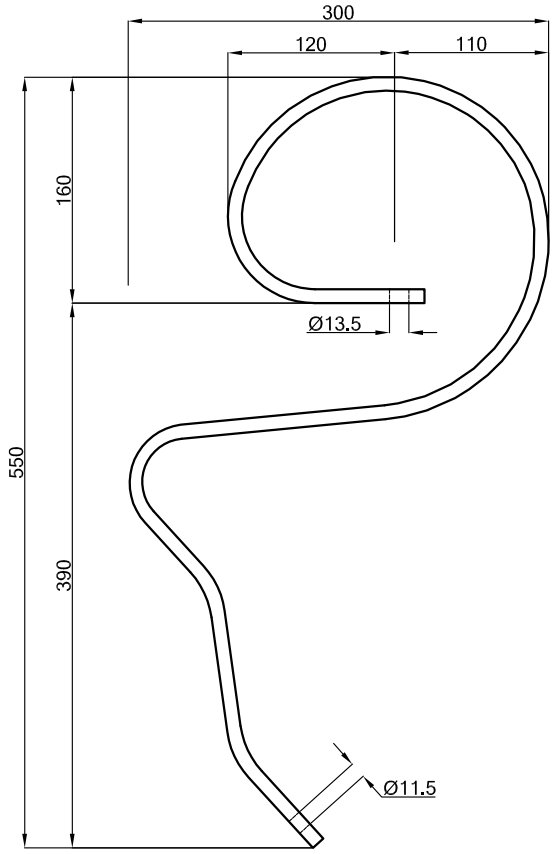

550112	**FR10SVV**	32×10	—	2,8
550089	**FR10CVV**	32×10	40×5×180	3
—	**FR10CVV6**	32×10	40×6×180	3,1
—	**FR12SVV**	32×12	—	3,2
—	**FR12CVV**	32×12	40×5×180	3,3
—	**FR12CVV6**	32×12	40×6×180	3,4

Tutti i modelli sono di nostra produzione e non originali.
All models are of our manifacture and are not original.
Alle unsere Landwirtschaftliche erzeugnisse sind unsere produktion und sind nicht original.
Tous les modèles sont notre production et ne sont pas des produits d'origine.

N.B. Pesi e misure sopra descritti sono puramente indicativi.
N.B. The above weights and dimensions are given for reference only.
N.B. Die obengenannten Gewichte und Abmessungen sind richtungsweisend.
N.B. Les poids et les dimensions indiqués ci-dessus sont donnés à titre indicatif.

© La riproduzione anche parziale del presente catalogo è vietata.

Codice Eurozappa Eurozappa Ref. Nr. Eurozappa Re. Nr. Ref. Nr. Eurozappa	Codice Tecnozappa Tecnozappa Ref. Nr. Tecnozappa Re. Nr. Ref. Nr. Tecnozappa	Sezione Section Abschnitt Section mm	Vomere Point Schar Soc mm	Peso Weight Gewicht Poids kg

MOLLA FLEX ALTA 32×12

HIGH S-TINE 32×12
LANGE KULTIZINKE 32×12
DENT DE VIBRO LONGUE 32×12

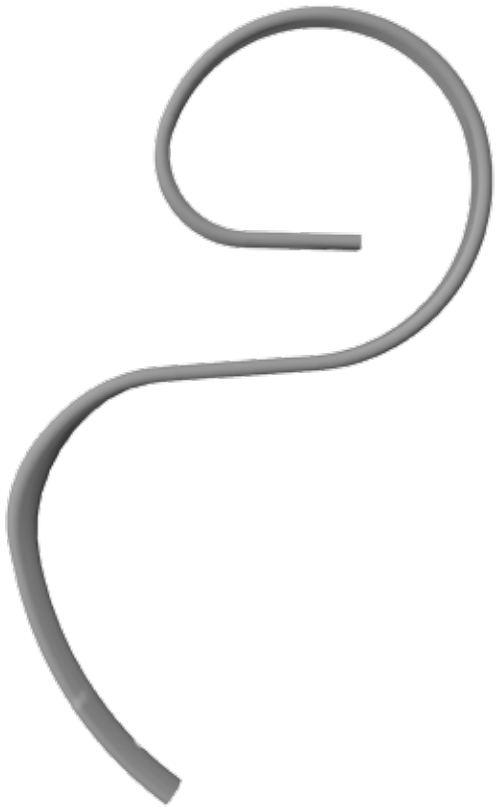

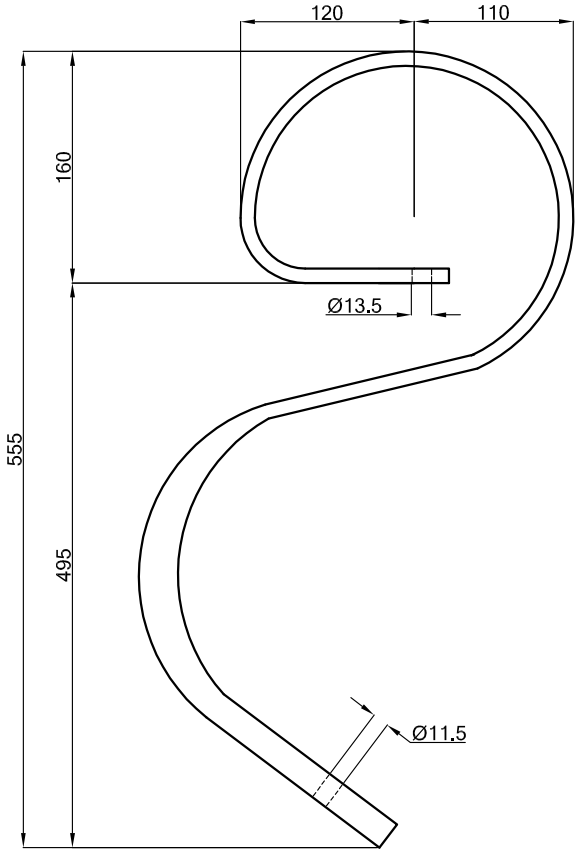

550085	**F12ASVV**	32×12	—	3,4 ca.
550174	**F12ACVV**	32×12	40×5×190	3,65
—	**F12ACVV6**	32×12	40×6×190	3,80
—	**F12ACVV8**	32×12	40×8×190	3,90
—	**F12ACVV105**	32×12	105×4	3,65

Tutti i modelli sono di nostra produzione e non originali.
All models are of our manifacture and are not original.
Alle unsere Landwirtschaftliche erzeugnisse sind unsere produktion und sind nicht original.
Tous les modèles sont notre production et ne sont pas des produits d'origine.

N.B. Pesi e misure sopra descritti sono puramente indicativi.
N.B. The above weights and dimensions are given for reference only.
N.B. Die obengenannten Gewichte und Abmessungen sind richtungsweisend.
N.B. Les poids et les dimensions indiqués ci-dessus sont donnés à titre indicatif.

© La riproduzione anche parziale del presente catalogo è vietata.

Codice Eurozappa Eurozappa Ref. Nr. Eurozappa Re. Nr. Ref. Nr. Eurozappa	Codice Tecnozappa Tecnozappa Ref. Nr. Tecnozappa Re. Nr. Ref. Nr. Tecnozappa	Sezione Section Abschnitt Section mm	Vomere Point Schar Soc mm	Peso Weight Gewicht Poids kg

RINFORZO PER FLEX

STIFFENING FOR S-TINE
VERSTÄRKUNG FÜR KULTIZINKEN
RENFORT POUR DENT DE VIBRO

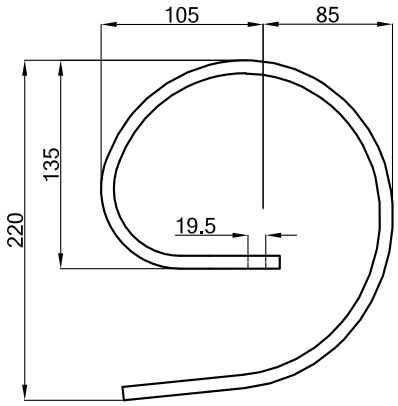

550153	**RF8V**	32×8	—	1,3
550012	**RF10V**	32×10	—	1,6

RINFORZO CON OCCHIO PER FLEX

STIFFENING WITH EYE FOR S-TINE
VERSTÄRKUNG MIT ÖSE FÜR KULTIZINKEN
RENFORT À ŒIL POUR DENT DE VIBRO

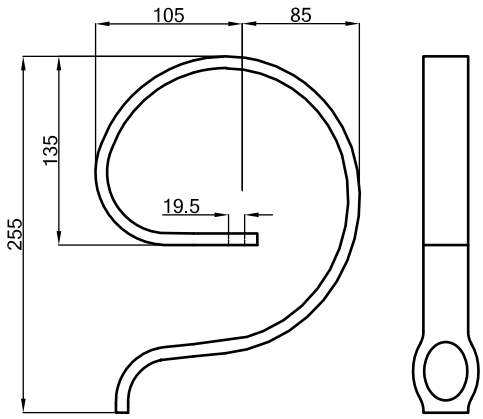

—	**RF8RV**	32×8	—	1,4
550043	**RF10RV**	32×10	—	1,7

Tutti i modelli sono di nostra produzione e non originali.
All models are of our manifacture and are not original.
Alle unsere Landwirtschaftliche erzeugnisse sind unsere produktion und sind nicht original.
Tous les modèles sont notre production et ne sont pas des produits d'origine.

N.B. Pesi e misure sopra descritti sono puramente indicativi.
N.B. The above weights and dimensions are given for reference only.
N.B. Die obengenannten Gewichte und Abmessungen sind richtungsweisend.
N.B. Les poids et les dimensions indiqués ci-dessus sont donnés à titre indicatif.

© La riproduzione anche parziale del presente catalogo è vietata.

Codice Eurozappa Eurozappa Ref. Nr. Eurozappa Re. Nr. Ref. Nr. Eurozappa	Codice Tecnozappa Tecnozappa Ref. Nr. Tecnozappa Re. Nr. Ref. Nr. Tecnozappa	Sezione Section Abschnitt Section mm	Vomere Point Schar Soc mm	Peso Weight Gewicht Poids kg

MOLLA RUSPETTA 32×12 ATTACCO ORIZZONTALE

STRAIGHT TINE RUSPETTA 32×12
GERADE SCHNELLFLUSSZINKE RUSPETTA 32×12
DENT DROITE RUSPETTA 32×12

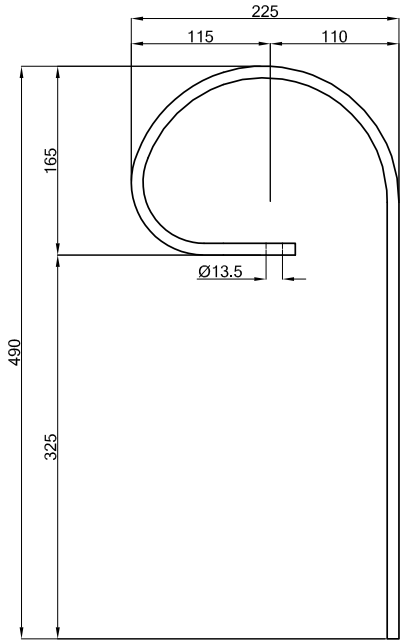

550189	**R12V**	32×12	—	2,35

MOLLA DI PRESSIONE 32×10

PRESSURE TINE 32×10
DRUCK ZINKE 32×10
DENT DE PRESSION 32×10

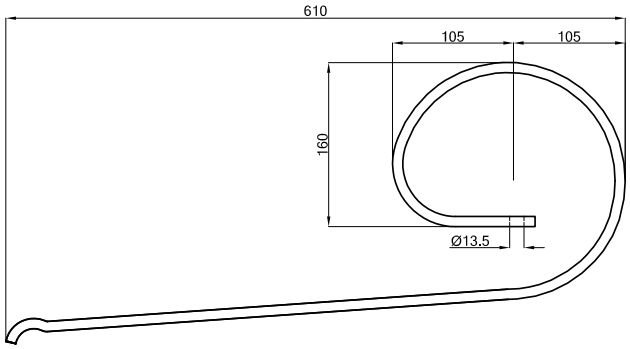

—	**MP**	32×10	—	2,7

Tutti i modelli sono di nostra produzione e non originali.
All models are of our manifacture and are not original.
Alle unsere Landwirtschaftliche erzeugnisse sind unsere produktion und sind nicht original.
Tous les modèles sont notre production et ne sont pas des produits d'origine.

N.B. Pesi e misure sopra descritti sono puramente indicativi.
N.B. The above weights and dimensions are given for reference only.
N.B. Die obengenannten Gewichte und Abmessungen sind richtungsweisend.
N.B. Les poids et les dimensions indiqués ci-dessus sont donnés à titre indicatif.

© La riproduzione anche parziale del presente catalogo è vietata.

VOMERE REVERSIBILE PER FLEX

REVERSIBLE POINT FOR S-TINE
REVERSIBLE SCHAR FÜR KULTIZINKEN
SOC RÉVERSIBLE POUR DENT DE VIBRO

Codice Eurozappa Eurozappa Ref. Nr. Eurozappa Re. Nr. Ref. Nr. Eurozappa	Codice Tecnozappa Tecnozappa Ref. Nr. Tecnozappa Re. Nr. Ref. Nr. Tecnozappa	Sezione Section Abschnitt Section mm	Vomere Point Schar Soc mm	Peso Weight Gewicht Poids kg
550001	**VRF5**	40×5×190	—	0,25
550031	**VRF6**	40×6×190	—	0,39
550034	**VRF6L**	40×6×210	—	0,42
550102	**VRF8**	40×8×210	—	0,45

VOMERE REVERSIBILE PER FLEX RAU

REVERSIBLE POINT FOR S-TINE RAU
REVERSIBLE SCHAR FÜR KULTIZINKEN RAU
SOC RÉVERSIBLE POUR DENT DE VIBRO RAU

550030	**VRFR**	40×5×180	—	0,25
—	**VRFR6**	40×6×180	—	0,32

Tutti i modelli sono di nostra produzione e non originali.
All models are of our manifacture and are not original.
Alle unsere Landwirtschaftliche erzeugnisse sind unsere produktion und sind nicht original.
Tous les modèles sont notre production et ne sont pas des produits d'origine.

N.B. Pesi e misure sopra descritti sono puramente indicativi.
N.B. The above weights and dimensions are given for reference only.
N.B. Die obengenannten Gewichte und Abmessungen sind richtungsweisend.
N.B. Les poids et les dimensions indiqués ci-dessus sont donnés à titre indicatif.

© La riproduzione anche parziale del presente catalogo è vietata.

Codice Eurozappa Eurozappa Ref. Nr. Eurozappa Re. Nr. Ref. Nr. Eurozappa	Codice Tecnozappa Tecnozappa Ref. Nr. Tecnozappa Re. Nr. Ref. Nr. Tecnozappa	Sezione Section Abschnitt Section mm	Vomere Point Schar Soc mm	Peso Weight Gewicht Poids kg
VOMERE A CUORE		**DUCK FOOT POINT BREITSCHAR SOC CŒUR**		
			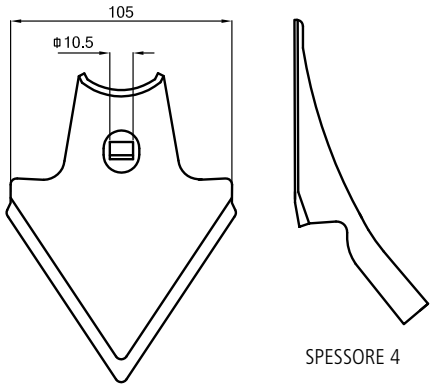	
550027	**VF1054**	105×4	—	0,22
			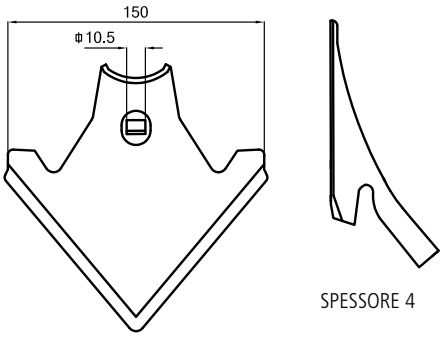	
550028	**VF1504**	150×4	—	0,39
			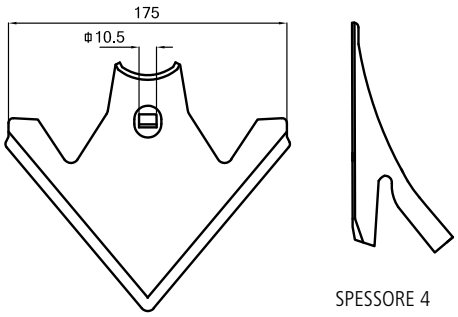	
550017	**VF1754**	175×4	—	0,44

Tutti i modelli sono di nostra produzione e non originali.
All models are of our manifacture and are not original.
Alle unsere Landwirtschaftliche erzeugnisse sind unsere produktion und sind nicht original.
Tous les modèles sont notre production et ne sont pas des produits d'origine.

N.B. Pesi e misure sopra descritti sono puramente indicativi.
N.B. The above weights and dimensions are given for reference only.
N.B. Die obengenannten Gewichte und Abmessungen sind richtungsweisend.
N.B. Les poids et les dimensions indiqués ci-dessus sont donnés à titre indicatif.

© La riproduzione anche parziale del presente catalogo è vietata.

MOLLE
CULTIVATOR TINES
FEINGRUBBERZINKEN
DENTS POUR VIBROCULTEURS

Codice Eurozappa Eurozappa Ref. Nr. Eurozappa Re. Nr. Ref. Nr. Eurozappa	Codice Tecnozappa Tecnozappa Ref. Nr. Tecnozappa Re. Nr. Ref. Nr. Tecnozappa	Sezione Section Abschnitt Section mm	Vomere Point Schar Soc mm	Peso Weight Gewicht Poids kg
			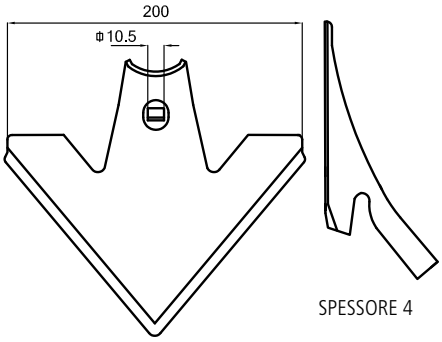	
550151	**VF200**	200×4	—	0,60
			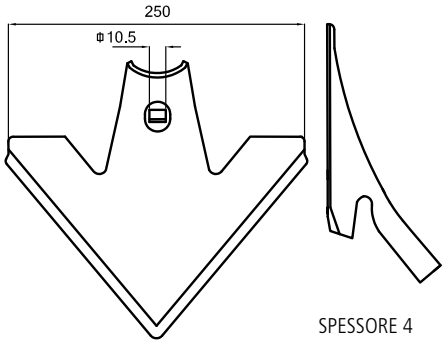	
550152	**VF250**	250×4	—	0,75

VOMERE A ZAMPA D'OCA

DUCK FOOT POINT
GANSGUSSCHAR
SOC PATTE D'OIE

			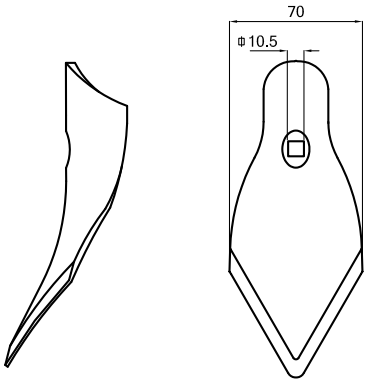	
550018	**VZO**	70×4	—	0,23

Tutti i modelli sono di nostra produzione e non originali.
All models are of our manifacture and are not original.
Alle unsere Landwirtschaftliche erzeugnisse sind unsere produktion und sind nicht original.
Tous les modèles sont notre production et ne sont pas des produits d'origine.

N.B. Pesi e misure sopra descritti sono puramente indicativi.
N.B. The above weights and dimensions are given for reference only.
N.B. Die obengenannten Gewichte und Abmessungen sind richtungsweisend.
N.B. Les poids et les dimensions indiqués ci-dessus sont donnés à titre indicatif.

© La riproduzione anche parziale del presente catalogo è vietata.

STAFFA D'ATTACCO 50×6 PER MOLLE FLEX

CLAMP FOR S-TINES (50×6)
STUTZE FÜR KULTIZINKEN (50×6)
BRIDE POUR DENTS DE VIBRO (50×6)

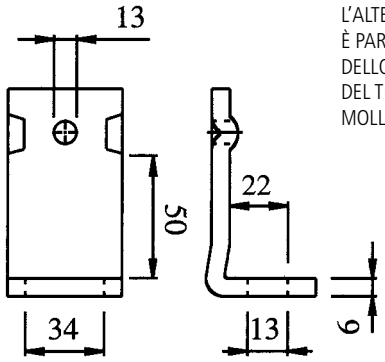

L'ALTEZZA (H=22)
È PARI ALLA SOMMA
DELLO SPESSORE
DEL TELAIO E DELLA
MOLLA.

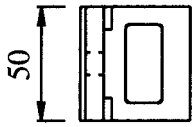

ESEMPIO: AF622

Codice Eurozappa Eurozappa Ref. Nr. Eurozappa Re. Nr. Ref. Nr. Eurozappa	Codice Tecnozappa Tecnozappa Ref. Nr. Tecnozappa Re. Nr. Ref. Nr. Tecnozappa	Altezza High Grosse Hauteu mm	Telaio Frame Rahmen Chassis	Molla Spring Zinken Dent	Rinforzo Auxiliary Verstärkung Renfort	Peso Weigth Gewicht Poids gr
MONOLAMA / SINGLE SPRING / BLATT / MONOLAME						
550044	**AF622**	22	50×12	32×10	—	250
550070	**AF625**	25	50×15	32×10	—	250
550069	**AF624**	24	50×12	32×12	—	250
550013	**AF627**	27	50×15	32×12	—	250
550267	**AF650**	50	40×40	32×10	—	330
550235	**AF662**	62	50×50	32×12	—	330
550268	**AF660**	60	50×50	32×10	—	330
BILAMA / DOUBLE SPRING / DÖPPELT BLÄTTER / DEUX LAMES						
550071	**AF632**	32	50×12	32×10	32×10	260
550064	**AF635**	35	50×15	32×10	32×10	260
550175	**AF634**	34	50×12	32×12	32×10	260
550036	**AF637**	37	50×15	32×12	32×10	260

Tutti i modelli sono di nostra produzione e non originali.
All models are of our manifacture and are not original.
Alle unsere Landwirtschaftliche erzeugnisse sind unsere produktion und sind nicht original.
Tous les modèles sont notre production et ne sont pas des produits d'origine.

N.B. Pesi e misure sopra descritti sono puramente indicativi.
N.B. The above weights and dimensions are given for reference only.
N.B. Die obengenannten Gewichte und Abmessungen sind richtungsweisend.
N.B. Les poids et les dimensions indiqués ci-dessus sont donnés à titre indicatif.

© La riproduzione anche parziale del presente catalogo è vietata.

STAFFA D'ATTACCO 50×8 PER MOLLE FLEX

CLAMP FOR S-TINES (50×8)
STUTZE FÜR KULTIZINKEN (50×8)
BRIDE POUR DENTS DE VIBRO (50×8)

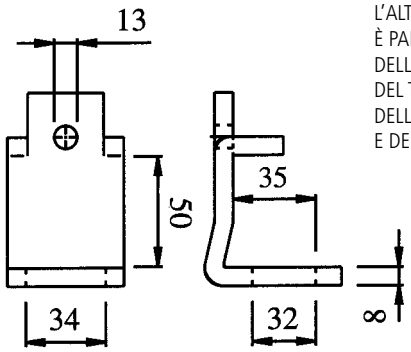

L'ALTEZZA (H=35)
È PARI ALLA SOMMA
DELLO SPESSORE
DEL TELAIO,
DELLA MOLLA
E DEL RINFORZO.

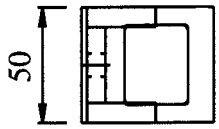

ESEMPIO: AF835

Codice Eurozappa Eurozappa Ref. Nr. Eurozappa Re. Nr. Ref. Nr. Eurozappa	Codice Tecnozappa Tecnozappa Ref. Nr. Tecnozappa Re. Nr. Ref. Nr. Tecnozappa	Altezza High Grosse Hauteu mm	Telaio Frame Rahmen Chassis	Molla Spring Zinken Dent	Rinforzo Auxiliary Verstärkung Renfort	Peso Weigth Gewicht Poids gr
MONOLAMA / SINGLE SPRING / BLATT / MONOLAME						
550073	**AF822**	22	50×12	32×10	—	300
550074	**AF825**	25	50×15	32×10	—	300
550075	**AF824**	24	50×12	32×12	—	300
550076	**AF827**	27	50×15	32×12	—	300
550265	**AF850**	50	40×40	32×10	—	440
550170	**AF862**	62	50×50	32×12	—	440
550157	**AF860**	60	50×50	32×10	—	440
BILAMA / DOUBLE SPRING / DÖPPELT BLÄTTER / DEUX LAMES						
550077	**AF832**	32	50×12	32×10	32×10	320
550014	**AF835**	35	50×15	32×10	32×10	320
550252	**AF834**	34	50×12	32×12	32×10	320
550079	**AF837**	37	50×15	32×12	32×10	320
—	**AF860**	60	40×40	32×10	32×10	440
550253	**AF872**	72	50×50	32×12	32×10	450

Tutti i modelli sono di nostra produzione e non originali.
All models are of our manifacture and are not original.
Alle unsere Landwirtschaftliche erzeugnisse sind unsere produktion und sind nicht original.
Tous les modèles sont notre production et ne sont pas des produits d'origine.

N.B. Pesi e misure sopra descritti sono puramente indicativi.
N.B. The above weights and dimensions are given for reference only.
N.B. Die obengenannten Gewichte und Abmessungen sind richtungsweisend.
N.B. Les poids et les dimensions indiqués ci-dessus sont donnés à titre indicatif.

© La riproduzione anche parziale del presente catalogo è vietata.

STAFFA D'ATTACCO TIPO AMERICA PER MOLLE FLEX (50×6 / 50×8)

CLAMP AMERICAN TYPE FOR S-TINES (50×6 / 50×8)
STUTZE AMERICA TYP FÜR KULTIZINKEN (50×6 / 50×8)
BRIDE TYPE AMERICA POUR DENTS DE VIBRO (50×6 / 50×8)

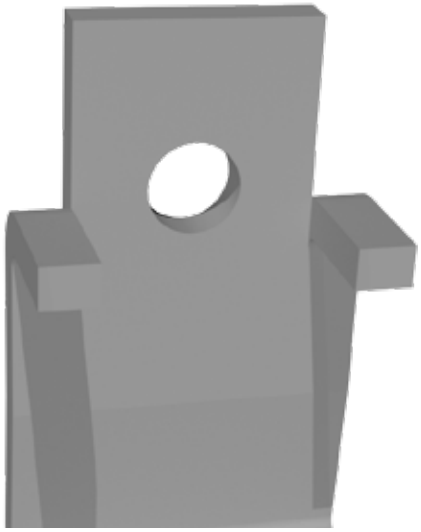

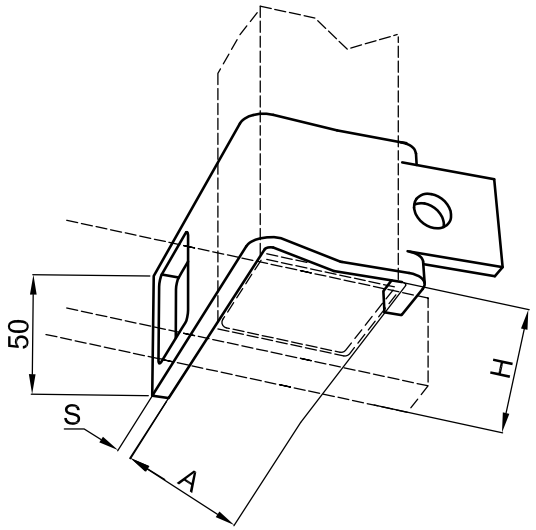

Codice Eurozappa Eurozappa Ref. Nr. Eurozappa Re. Nr. Ref. Nr. Eurozappa.	Codice Tecnozappa Tecnozappa Ref. Nr. Tecnozappa Re. Nr. Ref. Nr. Tecnozappa	S mm	A	H	Telaio Frame Rahmen Chassis	Flex Flex Flex Flex mm	Peso Weigth Gewicht Poids gr
—	**AF6A1**	6	2"	2" + 10 mm	2" × 2"	32×10	300
—	**AF6A2**	6	2"	2" + 12 mm	2" × 2"	32×12	350
—	**AF6A3**	6	2½"	2½" + 10 mm	2½" × 2½"	32×10	400
—	**AF6A4**	6	2½"	2½" + 12 mm	2½" × 2½"	32×12	450
—	**AF8A1**	8	2"	2" + 10 mm	2" × 2"	32×10	400
—	**AF8A2**	8	2"	2" + 10 mm	2" × 2"	32×12	450
—	**AF8A3**	8	2½"	2½" + 10 mm	2½" × 2½"	32×10	500
—	**AF8A4**	8	2½"	2½" + 12 mm	2½" × 2½"	32×12	550

Tutti i modelli sono di nostra produzione e non originali.
All models are of our manifacture and are not original.
Alle unsere Landwirtschaftliche erzeugnisse sind unsere produktion und sind nicht original.
Tous les modèles sont notre production et ne sont pas des produits d'origine.

N.B. Pesi e misure sopra descritti sono puramente indicativi.
N.B. The above weights and dimensions are given for reference only.
N.B. Die obengenannten Gewichte und Abmessungen sind richtungsweisend.
N.B. Les poids et les dimensions indiqués ci-dessus sont donnés à titre indicatif.

© La riproduzione anche parziale del presente catalogo è vietata.

Codice Eurozappa Eurozappa Ref. Nr. Eurozappa Re. Nr. Ref. Nr. Eurozappa	Codice Tecnozappa Tecnozappa Ref. Nr. Tecnozappa Re. Nr. Ref. Nr. Tecnozappa	Sezione Section Abschnitt Section mm	Vomere Point Schar Soc mm	Peso Weight Gewicht Poids kg

FLEX DIRITTA

STRAIGHT S-TINE
GERADE KULTIZINKE
DENT DE VIBROCULTEUR DROITE

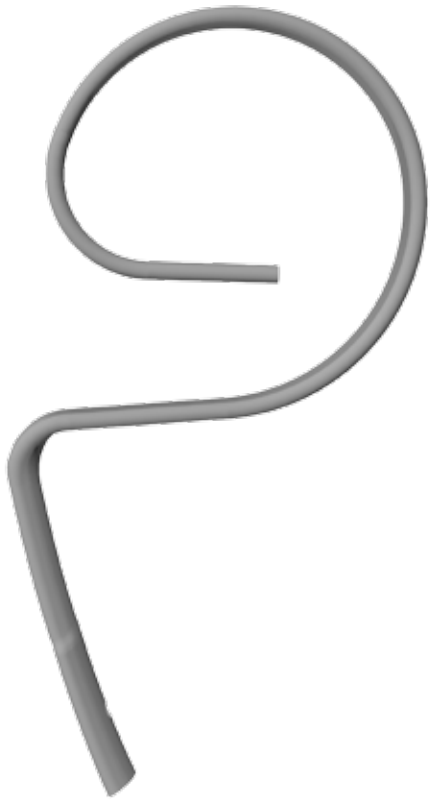

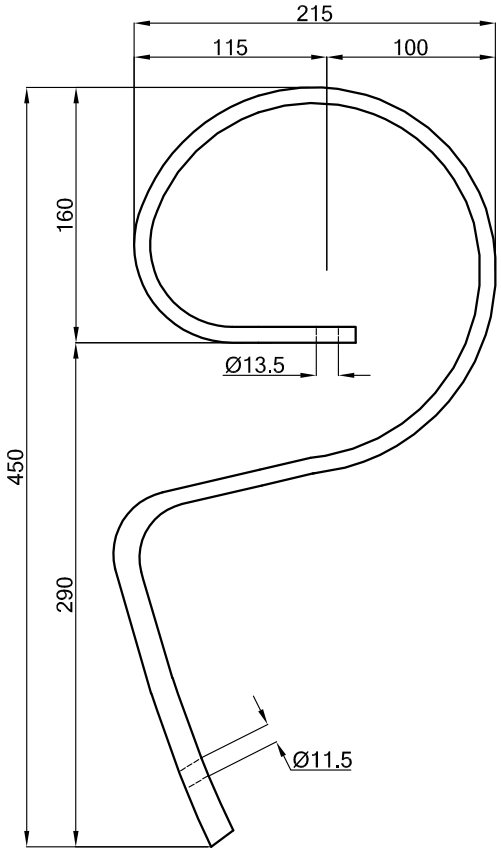

550258	**F10DSVV**	32×10	—	2,3
550169	**F12DSVV**	32×12	—	2,9
550260	**F10DCVV**	32×10	40×5×135	2,5
—	**F10DCVV6**	32×10	40×6×135	2,8
550144	**F12DCVV**	32×12	40×5×195	3,15
550262	**F12DCVV6**	32×12	40×6×195	3,85

È possibile montare vomeri da 40×6 con lunghezze di 200, 210, 215 mm.

È possibile variare a richiesta l'altezza del sottotesta e l'inclinazione del gambo.

Tutti i modelli sono di nostra produzione e non originali.
All models are of our manifacture and are not original.
Alle unsere Landwirtschaftliche erzeugnisse sind unsere produktion und sind nicht original.
Tous les modèles sont notre production et ne sont pas des produits d'origine.

N.B. Pesi e misure sopra descritti sono puramente indicativi.
N.B. The above weights and dimensions are given for reference only.
N.B. Die obengenannten Gewichte und Abmessungen sind richtungsweisend.
N.B. Les poids et les dimensions indiqués ci-dessus sont donnés à titre indicatif.

© La riproduzione anche parziale del presente catalogo è vietata.

Codice Eurozappa Eurozappa Ref. Nr. Eurozappa Re. Nr. Ref. Nr. Eurozappa	Codice Tecnozappa Tecnozappa Ref. Nr. Tecnozappa Re. Nr. Ref. Nr. Tecnozappa	Sezione Section Abschnitt Section mm	Vomere Point Schar Soc mm	Peso Weight Gewicht Poids kg

FLEX GERMINATOR 32×10

STRAIGHT S-TINE GERMINATOR (32×10)
GERADE KULTIZINKE GERMINATOR (32×10)
DENT DE VIBROCULTEUR DROITE GERMINATOR (32×10)

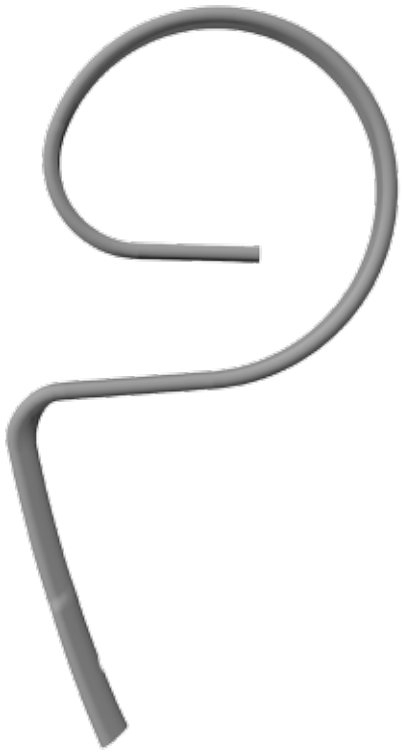

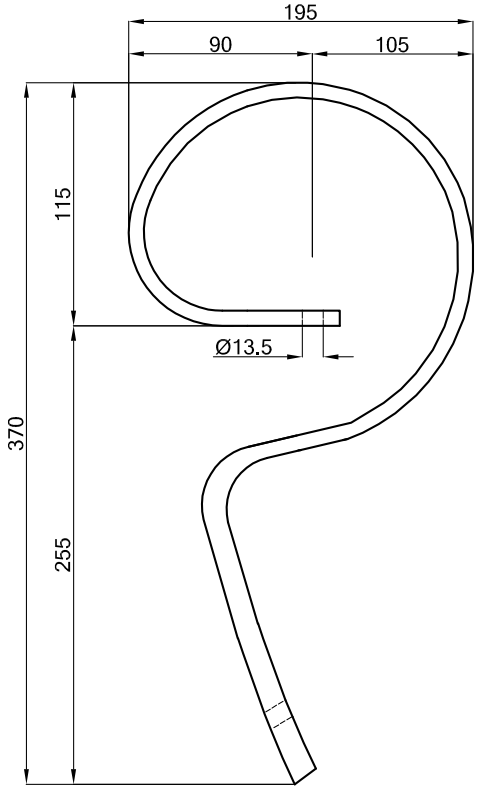

550173	**F10D-SVV**	32×10	—	1,85

VOMERE REVERSIBILE PER FLEX DIRITTA 32×10 E GERMINATOR

REVERSIBLE POINT FOR STRAIGHT S-TINE 32X10 AND GERMINATOR
REVERSIBLE SCHAR FÜR GERADE KULTIZINKE 32X10 UND GERMINATOR
SOC RÉVERSIBLE POUR DENT DE VIBRO DROITE 32X10 ET GERMINATOR

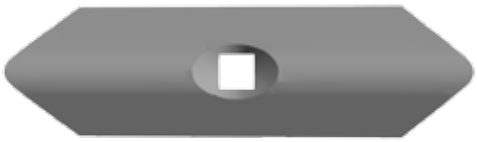

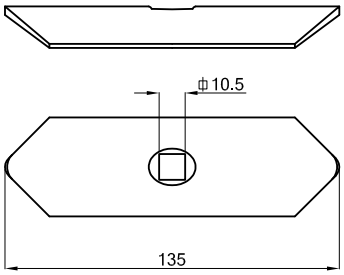

550135	**VGCAN**	40×5×135	—	0,17
550136	**VGCAN6**	40×6×135	—	0,21

Tutti i modelli sono di nostra produzione e non originali.
All models are of our manifacture and are not original.
Alle unsere Landwirtschaftliche erzeugnisse sind unsere produktion und sind nicht original.
Tous les modèles sont notre production et ne sont pas des produits d'origine.

N.B. Pesi e misure sopra descritti sono puramente indicativi.
N.B. The above weights and dimensions are given for reference only.
N.B. Die obengenannten Gewichte und Abmessungen sind richtungsweisend.
N.B. Les poids et les dimensions indiqués ci-dessus sont donnés à titre indicatif.

© La riproduzione anche parziale del presente catalogo è vietata.

Codice Eurozappa Eurozappa Ref. Nr. Eurozappa Re. Nr. Ref. Nr. Eurozappa	Codice Tecnozappa Tecnozappa Ref. Nr. Tecnozappa Re. Nr. Ref. Nr. Tecnozappa	Sezione Section Abschnitt Section mm	Vomere Point Schar Soc mm	Peso Weight Gewicht Poids kg

VOMERE REVERSIBILE PER FLEX DIRITTA 32×12

REVERSIBLE POINT FOR STRAIGHT S-TINE 32X12
REVERSIBLE SCHAR FÜR GERADE KULTIZINKE 32X12
SOC RÉVERSIBLE POUR DENT DE VIBRO DROITE 32X12

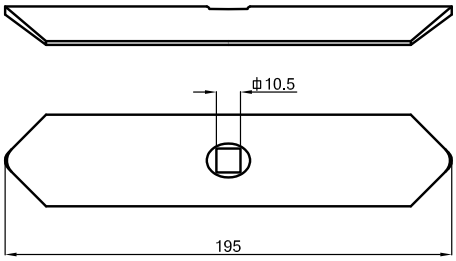

550122	**VRFD**	40×5×195	—	0,25
550134	**VRFD6**	40×6×195	—	0,32

VOMERE REVERSIBILE PER FLEX DIRITTA

REVERSIBLE POINT FOR STRAIGHT S-TINE
REVERSIBLE SCHAR FÜR GERADE KULTIZINKE
SOC RÉVERSIBLE POUR DENT DE VIBRO DROITE

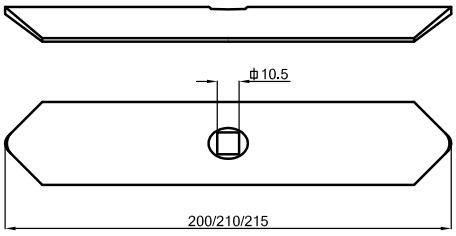

550185	**VRFD200**	40×6×200	—	0,32
550185	**VRFD210**	40×6×210	—	0,34
550190	**VRFD215**	40×6×215	—	0,36

Tutti i modelli sono di nostra produzione e non originali.
All models are of our manifacture and are not original.
Alle unsere Landwirtschaftliche erzeugnisse sind unsere produktion und sind nicht original.
Tous les modèles sont notre production et ne sont pas des produits d'origine.

N.B. Pesi e misure sopra descritti sono puramente indicativi.
N.B. The above weights and dimensions are given for reference only.
N.B. Die obengenannten Gewichte und Abmessungen sind richtungsweisend.
N.B. Les poids et les dimensions indiqués ci-dessus sont donnés à titre indicatif.

© La riproduzione anche parziale del presente catalogo è vietata.

Codice Eurozappa Eurozappa Ref. Nr. Eurozappa Re. Nr. Ref. Nr. Eurozappa	Codice Tecnozappa Tecnozappa Ref. Nr. Tecnozappa Re. Nr. Ref. Nr. Tecnozappa	Sezione Section Abschnitt Section mm	Vomere Point Schar Soc mm	Peso Weight Gewicht Poids kg

VITE FLEX COMPLETA IN 8.8 (VF VITE FLEX + DE DADO ESAGONALE)

COMPLETE NUT + BOLT FOR S-TINE POINT
SCHARSCHRAUBE FÜR KULTIZINKE
BOULON COMPLET POUR SOC DE VIBRO

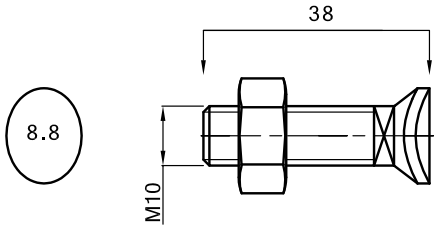

550015/51/52	**VFC**	10×38	—	0,032

VITE FLEX COMPLETA PER FLEX 45×12

COMPLETE NUT + BOLT FOR S-TINE POINT 45×12
SCHARSCHRAUBE FÜR KULTIZINKE 45×12
BOULON COMPLET POUR SOC DE VIBRO 45×12

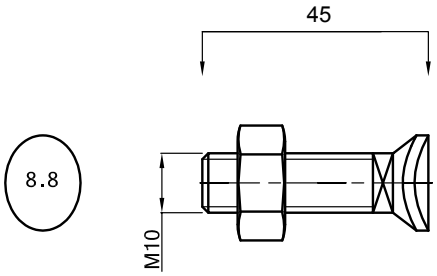

550129	**VF4512**	10×45	—	0,035

VITE TESTA ESAGONO CON DADO PER STAFFE

BOLT AND NUT FOR CLAMP
SCHARSCHRAUBE FÜR KULTISTÜTZE
BOULON COMPLET POUR BRIDE

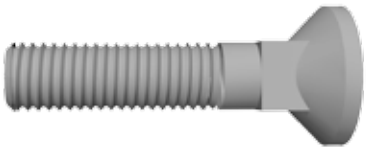

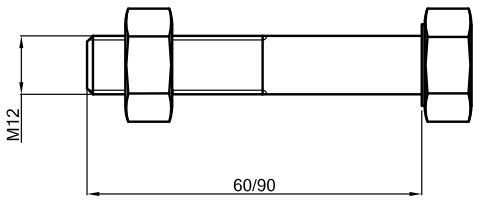

550191	**BU1260Z**	12×60	—	0,080
—	**BU1290Z**	12×90	—	0,090

Tutti i modelli sono di nostra produzione e non originali.
All models are of our manifacture and are not original.
Alle unsere Landwirtschaftliche erzeugnisse sind unsere produktion und sind nicht original.
Tous les modèles sont notre production et ne sont pas des produits d'origine.

N.B. Pesi e misure sopra descritti sono puramente indicativi.
N.B. The above weights and dimensions are given for reference only.
N.B. Die obengenannten Gewichte und Abmessungen sind richtungsweisend.
N.B. Les poids et les dimensions indiqués ci-dessus sont donnés à titre indicatif.

© La riproduzione anche parziale del presente catalogo è vietata.

Codice Eurozappa Eurozappa Ref. Nr. Eurozappa Re. Nr. Ref. Nr. Eurozappa	Codice Tecnozappa Tecnozappa Ref. Nr. Tecnozappa Re. Nr. Ref. Nr. Tecnozappa	Sezione Section Abschnitt Section mm	Vomere Point Schar Soc mm	Peso Weight Gewicht Poids kg

FLEX AGRILLA COBRA 45×10

STRAIGHT S-TINE AGRILLA COBRA (45×10)
GERADE KULTIZINKE AGRILLA COBRA (45×10)
DENT DE VIBROCULTEUR DROITE AGRILLA COBRA (45×10)

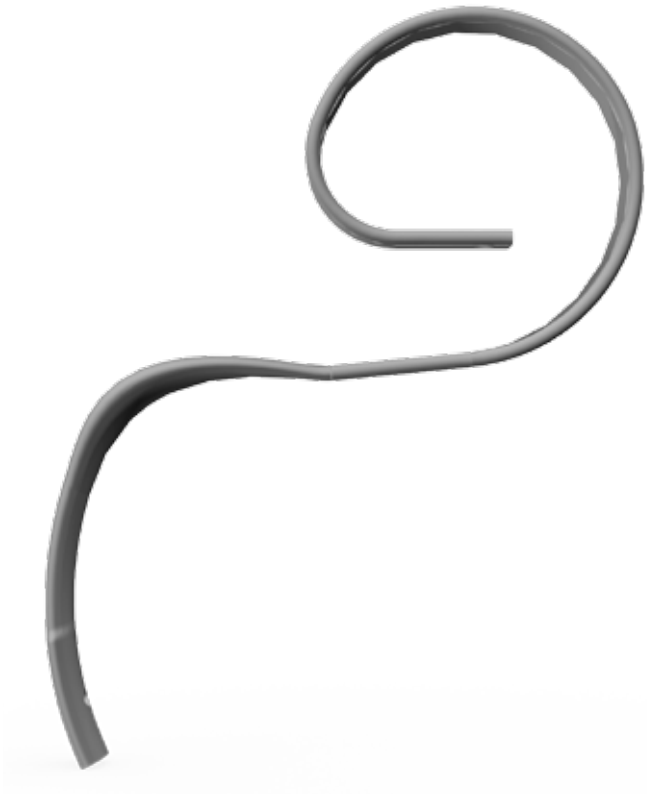

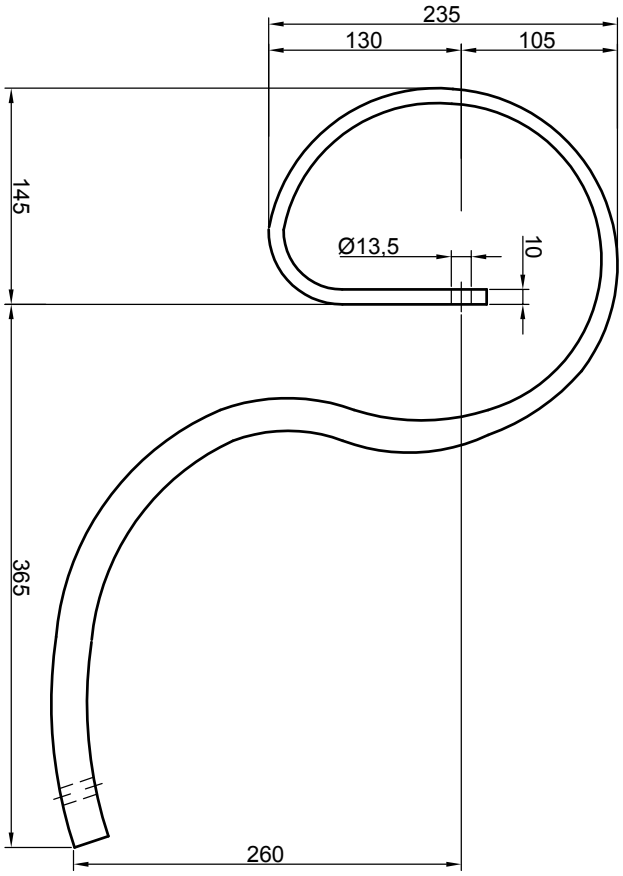

—	**F4510COBRASVV**	45×10	—	3,74
—	**F4510COBRACVV**	45×10	40×6×210	4,16

Tutti i modelli sono di nostra produzione e non originali.
All models are of our manifacture and are not original.
Alle unsere Landwirtschaftliche erzeugnisse sind unsere produktion und sind nicht original.
Tous les modèles sont notre production et ne sont pas des produits d'origine.

N.B. Pesi e misure sopra descritti sono puramente indicativi.
N.B. The above weights and dimensions are given for reference only.
N.B. Die obengenannten Gewichte und Abmessungen sind richtungsweisend.
N.B. Les poids et les dimensions indiqués ci-dessus sont donnés à titre indicatif.

© La riproduzione anche parziale del presente catalogo è vietata.

Codice Eurozappa Eurozappa Ref. Nr. Eurozappa Re. Nr. Ref. Nr. Eurozappa	Codice Tecnozappa Tecnozappa Ref. Nr. Tecnozappa Re. Nr. Ref. Nr. Tecnozappa	Sezione Section Abschnitt Section mm	Vomere Point Schar Soc mm	Peso Weight Gewicht Poids kg

FLEX ARILLA NOVA 45×10

STRAIGHT S-TINE ARILLA NOVA (45×10)
GERADE KULTIZINKE ARILLA NOVA (45×10)
DENT DE VIBROCULTEUR DROITE ARILLA NOVA (45×10)

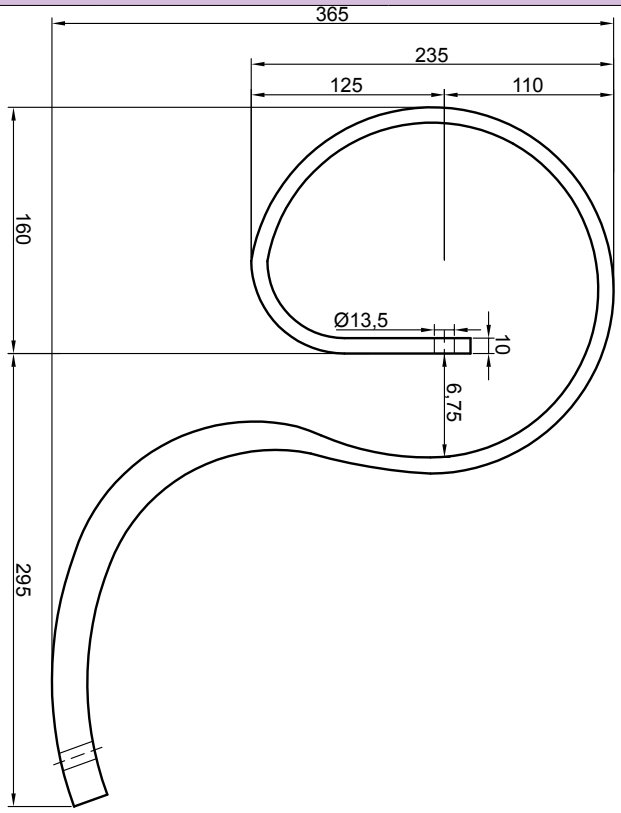

—	**F4510NOVASVV**	45×10	—	3,58
—	**F4510NOVACVV**	45×10	40×6×210	4

VOMERE PER FLEX AGRILLA COBRA E ARILLA NOVA

REVERSIBLE POINT FOR S-TINE AGRILLA COBRA AND ARILLA NOVA
REVERSIBLE SCHAR FÜR KULTIZINKEN AGRILLA COBRA UND ARILLA NOVA
SOC RÉVERSIBLE POUR DENT DE VIBRO AGRILLA COBRA ET ARILLA NOVA

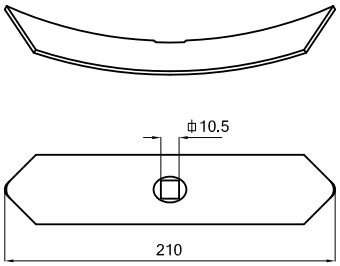

550034	**VRF6L**	40×6×210	—	0,42

Tutti i modelli sono di nostra produzione e non originali.
All models are of our manifacture and are not original.
Alle unsere Landwirtschaftliche erzeugnisse sind unsere produktion und sind nicht original.
Tous les modèles sont notre production et ne sont pas des produits d'origine.

N.B. Pesi e misure sopra descritti sono puramente indicativi.
N.B. The above weights and dimensions are given for reference only.
N.B. Die obengenannten Gewichte und Abmessungen sind richtungsweisend.
N.B. Les poids et les dimensions indiqués ci-dessus sont donnés à titre indicatif.

© La riproduzione anche parziale del presente catalogo è vietata.

Codice Eurozappa Eurozappa Ref. Nr. Eurozappa Re. Nr. Ref. Nr. Eurozappa	Codice Tecnozappa Tecnozappa Ref. Nr. Tecnozappa Re. Nr. Ref. Nr. Tecnozappa	Sezione Section Abschnitt Section mm	Vomere Point Schar Soc mm	Peso Weight Gewicht Poids kg

FLEX 45×12

S-TINE 45×12
KULTIZINKE 45×12
DENT DE VIBROCULTEUR 45×12

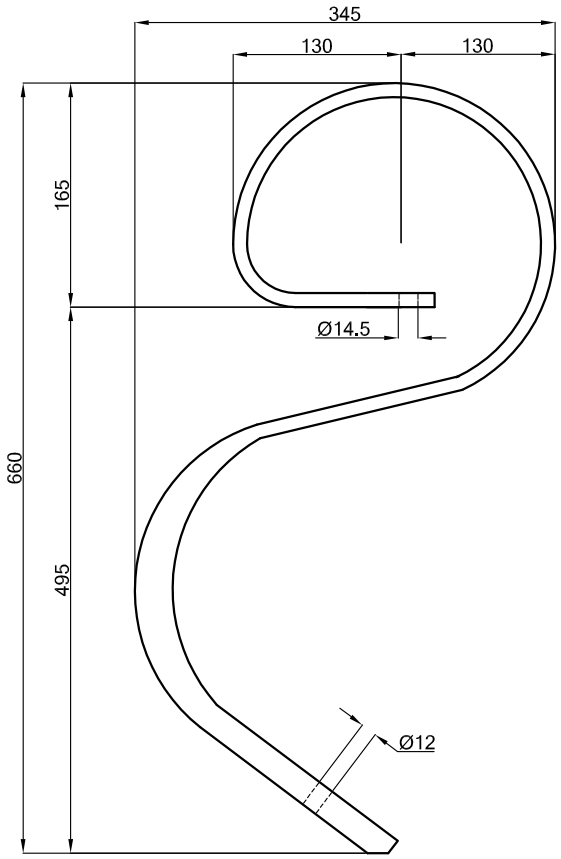

550045	**F45SVV**	45×12	—	5,00
550097	**F45CVV**	45×12	50×6×265	5,6
—	**F45CVVZO** **con vomere a zampa d'oca**	45×12	70×4	5,25
—	**F45CVV105** **con vomere a cuore**	45×12	105×4	5,25
—	**F45CVV150** **con vomere a cuore**	45×12	150×4	5,45
—	**F45CVV175** **con vomere a cuore**	45×12	175×4	5,5

Tutti i modelli sono di nostra produzione e non originali.
All models are of our manifacture and are not original.
Alle unsere Landwirtschaftliche erzeugnisse sind unsere produktion und sind nicht original.
Tous les modèles sont notre production et ne sont pas des produits d'origine.

N.B. Pesi e misure sopra descritti sono puramente indicativi.
N.B. The above weights and dimensions are given for reference only.
N.B. Die obengenannten Gewichte und Abmessungen sind richtungsweisend.
N.B. Les poids et les dimensions indiqués ci-dessus sont donnés à titre indicatif.

© La riproduzione anche parziale del presente catalogo è vietata.

Codice Nr. Ref. Nr. Re. Nr. Ref. Nr.	Codice Tecnozappa Tecnozappa Ref. Nr. Tecnozappa Re. Nr. Ref. Nr. Tecnozappa	Sezione Section Abschnitt Section mm	Vomere Point Schar Soc mm	Peso Weight Gewicht Poids kg

RINFORZO 45×10 PER FLEX 45×12

STIFFENING 45×10 FOR S-TINE 45×12
VERSTÄRKUNG 45×10 FÜR KULTIZINKEN 45×12
RENFORT 45×10 POUR DENT DE VIBRO 45×12

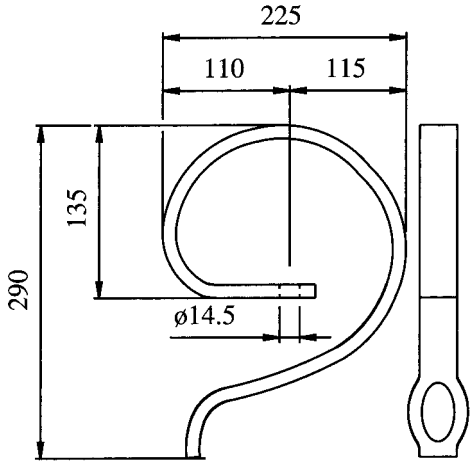

550046	**RF45V**	45×10	—	2,58

VOMERE REVERSIBILE PER FLEX 45×12

REVERSIBLE POINT FOR S-TINE 45×12
REVERSIBLE SCHAR FÜR KULTIZINKE 45×12
SOC RÉVERSIBLE POUR DENT DE VIBRO 45×12

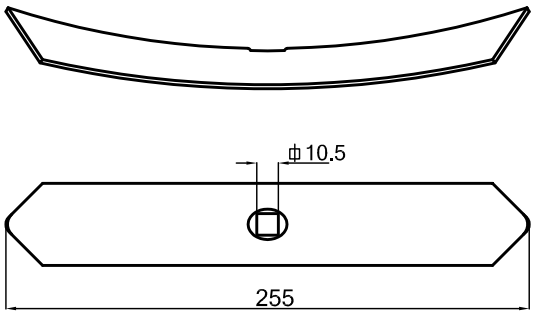

550067	**V4512**	60×6×255	—	0,63

Tutti i modelli sono di nostra produzione e non originali.
All models are of our manifacture and are not original.
Alle unsere Landwirtschaftliche erzeugnisse sind unsere produktion und sind nicht original.
Tous les modèles sont notre production et ne sont pas des produits d'origine.

N.B. Pesi e misure sopra descritti sono puramente indicativi.
N.B. The above weights and dimensions are given for reference only.
N.B. Die obengenannten Gewichte und Abmessungen sind richtungsweisend.
N.B. Les poids et les dimensions indiqués ci-dessus sont donnés à titre indicatif.

© La riproduzione anche parziale del presente catalogo è vietata.