Codice Nr. Ref. Nr. Re. Nr. Ref. Nr.	Codice Tecnozappa Tecnozappa Ref. Nr. Tecnozappa Re. Nr. Ref. Nr. Tecnozappa	Altezza High Grosse Hauteur mm	Telaio Frame Rahmen Chassis	Molla Spring Zinken Dent	Rinforzo Auxiliary Verstärkung Renfort	Peso Weigth Gewicht Poids gr

STAFFA D'ATTACCO PER MOLLE FLEX 45×12 (70×10)

CLAMP FOR S-TINES 45×12 (70×10)
STUTZE FÜR KULTIZINKEN 45×12 (70×10)
BRIDE POUR DENTS DE VIBRO 45×12 (70×10)

AF4512

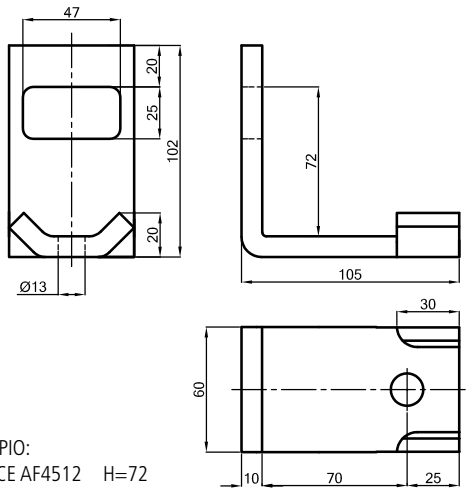

ESEMPIO:
CODICE AF4512 H=72

MONOLAMA / SINGLE SPRING / BLATT / MONOLAME

—	**AF451250**	62	50×50	45×12	—	850
550047	**AF4512**	72	60×60	45×12	—	900
—	**AF451270**	82	70×70	45×12	—	950

AF4512R

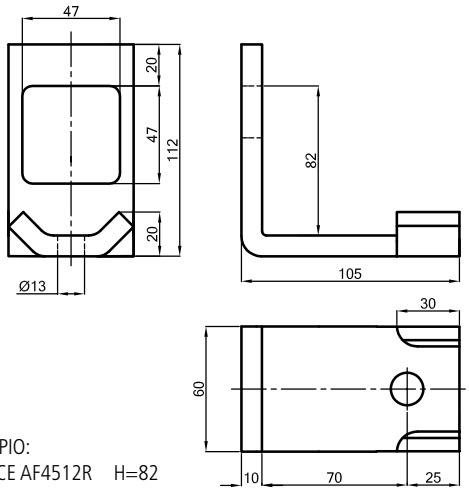

ESEMPIO:
CODICE AF4512R H=82

BILAMA / DOUBLE SPRING / DÖPPELT BLÄTTER / DEUX LAMES

—	**AF4512R50**	72	50×50	45×12	45×10	920
550048	**AF4512R**	82	60×60	45×12	45×10	970

Tutti i modelli sono di nostra produzione e non originali.
All models are of our manifacture and are not original.
Alle unsere Landwirtschaftliche erzeugnisse sind unsere produktion und sind nicht original.
Tous les modèles sont notre production et ne sont pas des produits d'origine.

N.B. Pesi e misure sopra descritti sono puramente indicativi.
N.B. The above weights and dimensions are given for reference only.
N.B. Die obengenannten Gewichte und Abmessungen sind richtungsweisend.
N.B. Les poids et les dimensions indiqués ci-dessus sont donnés à titre indicatif.

© La riproduzione anche parziale del presente catalogo è vietata.

Codice Eurozappa Eurozappa Ref. Nr. Eurozappa Re. Nr. Ref. Nr. Eurozappa	Codice Tecnozappa Tecnozappa Ref. Nr. Tecnozappa Re. Nr. Ref. Nr. Tecnozappa	Sezione Section Abschnitt Section mm	Vomere Point Schar Soc mm	Peso Weight Gewicht Poids kg

FLEX 45×12 A 2 FORI

S-TINE 45×12 WITH 2 HOLES
KULTIZINKE 45×12 MIT 2 LÖCHER
DENT DE VIBRO 45×12 À 2 TROUS

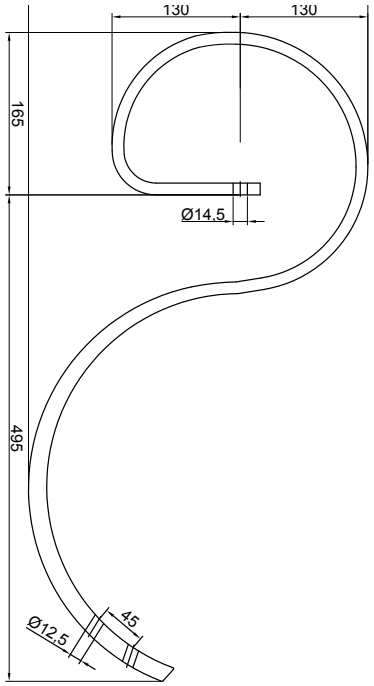

—	**F452FSVV**	45×12	—	5,02
—	**F452FCVV**	45×12	0×0×0	5,86

VOMERE A LANCIA

DUCK FOOT POINT
BREITSCHAR
SOC À CŒUR

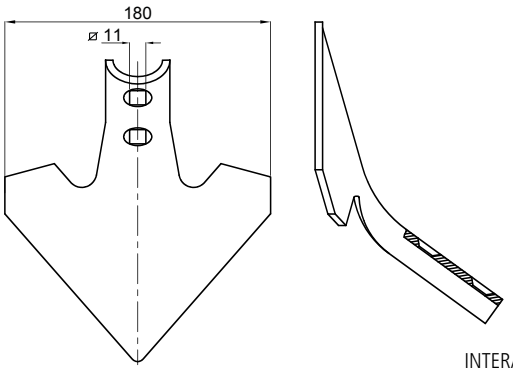

INTERASSE 45
SPESSORE 5

550278	—	180×5×192	—	0,84

Tutti i modelli sono di nostra produzione e non originali.
All models are of our manifacture and are not original.
Alle unsere Landwirtschaftliche erzeugnisse sind unsere produktion und sind nicht original.
Tous les modèles sont notre production et ne sont pas des produits d'origine.

N.B. Pesi e misure sopra descritti sono puramente indicativi.
N.B. The above weights and dimensions are given for reference only.
N.B. Die obengenannten Gewichte und Abmessungen sind richtungsweisend.
N.B. Les poids et les dimensions indiqués ci-dessus sont donnés à titre indicatif.

© La riproduzione anche parziale del presente catalogo è vietata.

Codice Eurozappa Eurozappa Ref. Nr. Eurozappa Re. Nr. Ref. Nr. Eurozappa	Codice Tecnozappa Tecnozappa Ref. Nr. Tecnozappa Re. Nr. Ref. Nr. Tecnozappa	Sezione Section Abschnitt Section mm	Vomere Point Schar Soc mm	Peso Weight Gewicht Poids kg

FLEX 50×12 A 2 FORI

S-TINE 50×12 WITH 2 HOLES
KULTIZINKE 50×12 MIT 2 LÖCHER
DENT DE VIBRO 50×12 À 2 TROUS

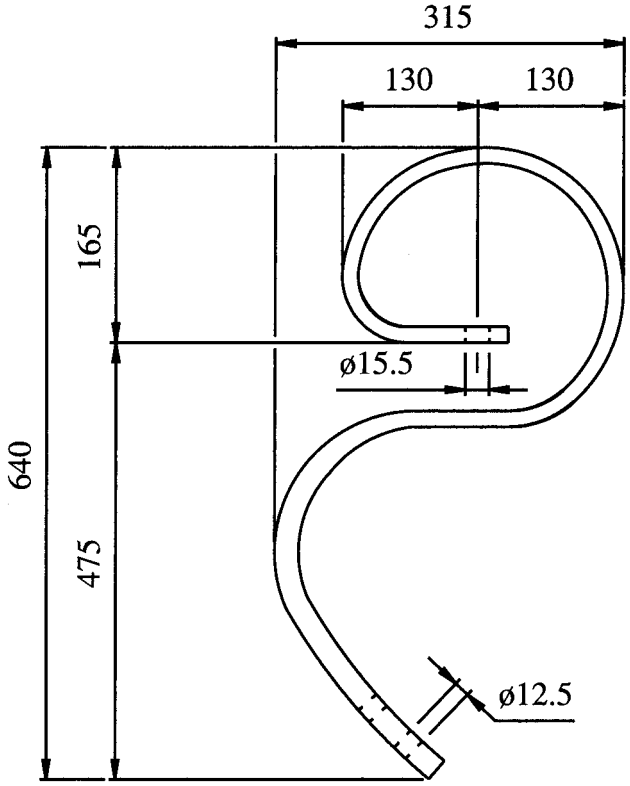

INTERASSE 40

—	**F50SVV**	50×12	—	6,1

Tutti i modelli sono di nostra produzione e non originali.
All models are of our manifacture and are not original.
Alle unsere Landwirtschaftliche erzeugnisse sind unsere produktion und sind nicht original.
Tous les modèles sont notre production et ne sont pas des produits d'origine.

N.B. Pesi e misure sopra descritti sono puramente indicativi.
N.B. The above weights and dimensions are given for reference only.
N.B. Die obengenannten Gewichte und Abmessungen sind richtungsweisend.
N.B. Les poids et les dimensions indiqués ci-dessus sont donnés à titre indicatif.

© La riproduzione anche parziale del presente catalogo è vietata.

Codice Eurozappa Eurozappa Ref. Nr. Eurozappa Re. Nr. Ref. Nr. Eurozappa	Codice Tecnozappa Tecnozappa Ref. Nr. Tecnozappa Re. Nr. Ref. Nr. Tecnozappa	Sezione Section Abschnitt Section mm	Vomere Point Schar Soc mm	Peso Weight Gewicht Poids kg

STAFFA D'ATTACCO 80×6 PER FLEX 50×12

CLAMP 80×6 FOR S-TINE 50×12
STÜTZE 80×6 FÜR KULTIZINKE 50×12
BRIDE 80×6 POUR DENT DE VIBRO 50×12

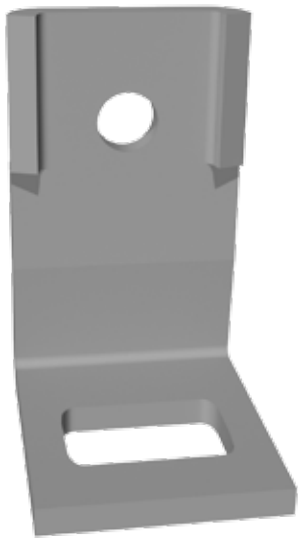

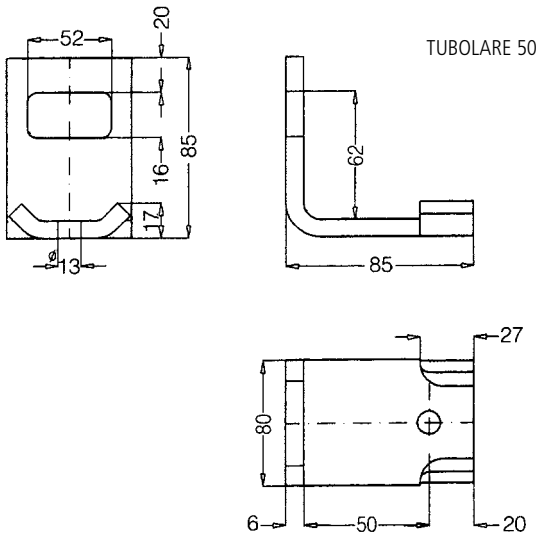

—	**AF50**	80×6	—	0,485

VOMERE REVERSIBILE PER FLEX 50×12

REVERSIBLE POINT FOR S-TINE 50×12
REVERSIBLE SCHAR FÜR KULTIZINKE 50×12
SOC RÉVERSIBLE POUR DENT DE VIBRO 50×12

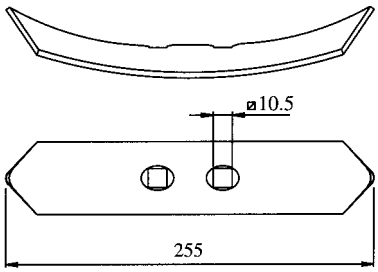

INTERASSE 40

—	**V5012**	50×6×255	—	0,68

Tutti i modelli sono di nostra produzione e non originali.
All models are of our manifacture and are not original.
Alle unsere Landwirtschaftliche erzeugnisse sind unsere produktion und sind nicht original.
Tous les modèles sont notre production et ne sont pas des produits d'origine.

N.B. Pesi e misure sopra descritti sono puramente indicativi.
N.B. The above weights and dimensions are given for reference only.
N.B. Die obengenannten Gewichte und Abmessungen sind richtungsweisend.
N.B. Les poids et les dimensions indiqués ci-dessus sont donnés à titre indicatif.

© La riproduzione anche parziale del presente catalogo è vietata.

Codice Eurozappa Eurozappa Ref. Nr. Eurozappa Re. Nr. Ref. Nr. Eurozappa	Codice Tecnozappa Tecnozappa Ref. Nr. Tecnozappa Re. Nr. Ref. Nr. Tecnozappa	Sezione Section Abschnitt Section mm	Composizione (foglie) Composition (sheets) xxx (Blätter) Composition (lames)	Vomere Point Schar Soc mm	Peso Weight Gewicht Poids kg

MOLLA TIPO ITALIANO

MULTIBLADE S-TINE
MEHRBLÄTTERE FEDERZINKE
RESSORT PLURILAME

I25SVV

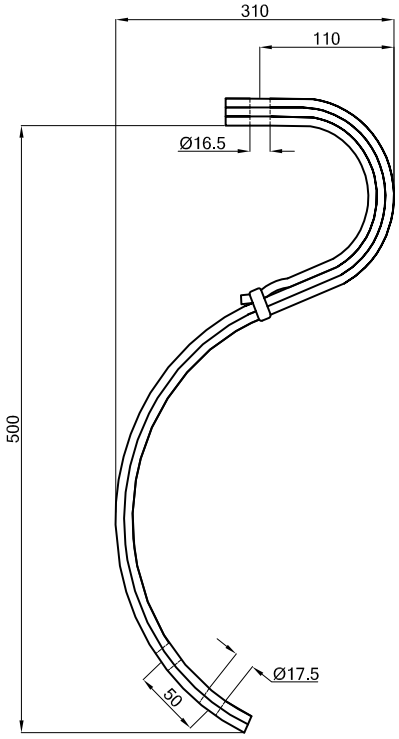

I35SVV

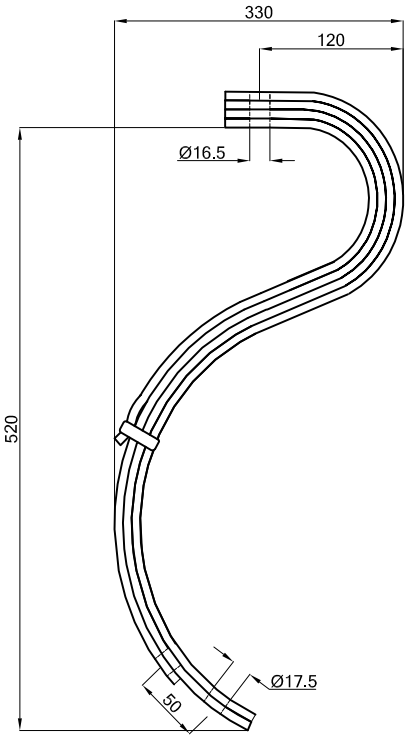

I45SVV

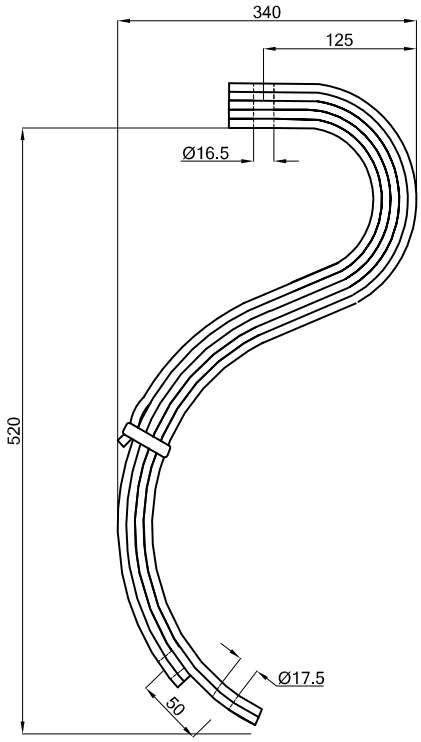

550103	**I25SVV**	45×7	2½	—	5,0
550113	**I25CVV**	45×7	2½	con vomere	5,5
550092	**I35SVV**	45×7	3½	—	7,5
550114	**I35CVV**	45×7	3½	con vomere	8,0
550093	**I45SVV**	45×7	4½	—	9,5
550115	**I45CVV**	45×7	4½	con vomere	10,00

Tutti i modelli sono di nostra produzione e non originali.
All models are of our manifacture and are not original.
Alle unsere Landwirtschaftliche erzeugnisse sind unsere produktion und sind nicht original.
Tous les modèles sont notre production et ne sont pas des produits d'origine.

N.B. Pesi e misure sopra descritti sono puramente indicativi.
N.B. The above weights and dimensions are given for reference only.
N.B. Die obengenannten Gewichte und Abmessungen sind richtungsweisend.
N.B. Les poids et les dimensions indiqués ci-dessus sont donnés à titre indicatif.

© La riproduzione anche parziale del presente catalogo è vietata.

Codice Eurozappa Eurozappa Ref. Nr. Eurozappa Re. Nr. Ref. Nr. Eurozappa	Codice Tecnozappa Tecnozappa Ref. Nr. Tecnozappa Re. Nr. Ref. Nr. Tecnozappa	Sezione Section Abschnitt Section mm	Vomere Point Schar Soc mm	Peso Weight Gewicht Poids kg

ATTACCO COMPLETO PER MOLLA TIPO ITALIANO

COMPLETE SUPPORT FOR MULTIBLADES-TINES
STÜTZE FÜR MEHRBLÄTTERE FEDERZINKEN
BRIDE COMPLET POUR RESSORT PLURILAME

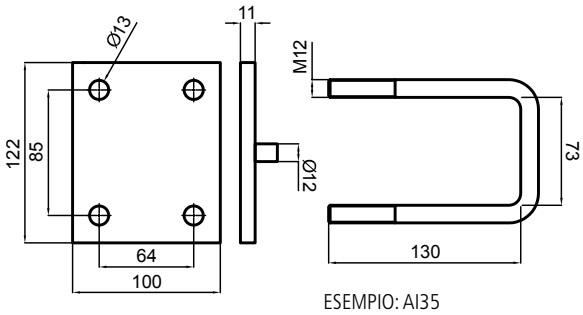

550124	**AI35**	70 (tub.)	—	1,57
550125	**AI45**	80 (tub.)	—	1,65

VOMERE PER MOLLA TIPO ITALIANO E VENTZKY

REVERSIBLE POINT FOR MULTIBLADE S-TINE AND VENTZKY S-TINE
SCHAR FÜR MEHRBLÄTTERE FEDERZINKE UND VENTZKY-ZINKE
SOC RÉVERSIBLE POUR RESSORT PLURILAME ET DENT-VENTZKY

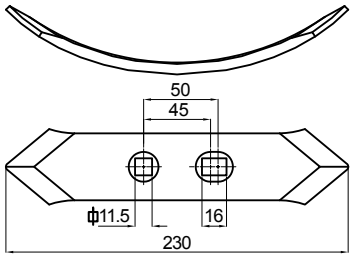

550016	**VI**	45×7	—	0,46

VITE PER FISSAGGIO DEL VOMERE TSQ

FIXING NUT AND BOLT FOR MULTIBLADE POINT
SCHARSCHRAUBE FÜR MEHRBLÄTTERE FEDERZINKE
BOULON COMPLET POUR SOC DE RESSORT PLURILAME

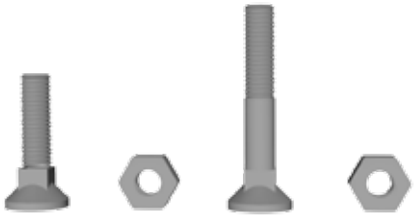

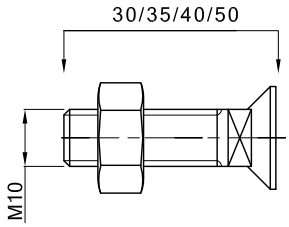

—	**B1030**	10×30	—	—
—	**B1035**	10×35	—	—
—	**B1040**	10×40	—	—
—	**B1050**	10×50	—	—

Tutti i modelli sono di nostra produzione e non originali.
All models are of our manifacture and are not original.
Alle unsere Landwirtschaftliche erzeugnisse sind unsere produktion und sind nicht original.
Tous les modèles sont notre production et ne sont pas des produits d'origine.

N.B. Pesi e misure sopra descritti sono puramente indicativi.
N.B. The above weights and dimensions are given for reference only.
N.B. Die obengenannten Gewichte und Abmessungen sind richtungsweisend.
N.B. Les poids et les dimensions indiqués ci-dessus sont donnés à titre indicatif.

© La riproduzione anche parziale del presente catalogo è vietata.

MOLLA TIPO ITALIANO

MULTIBLADE TYPE ITALIANO
FEDERZINKE TYP ITALIANO
DENT TYP ITALIANO

I25M
TIPO M

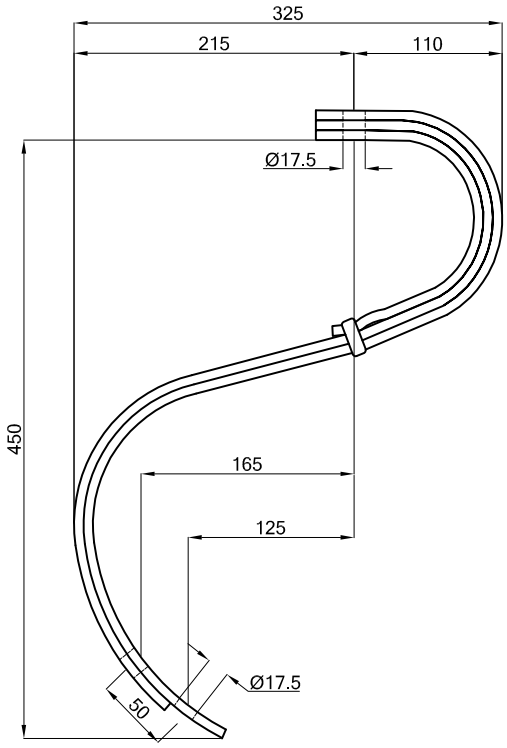

I25F
TIPO F

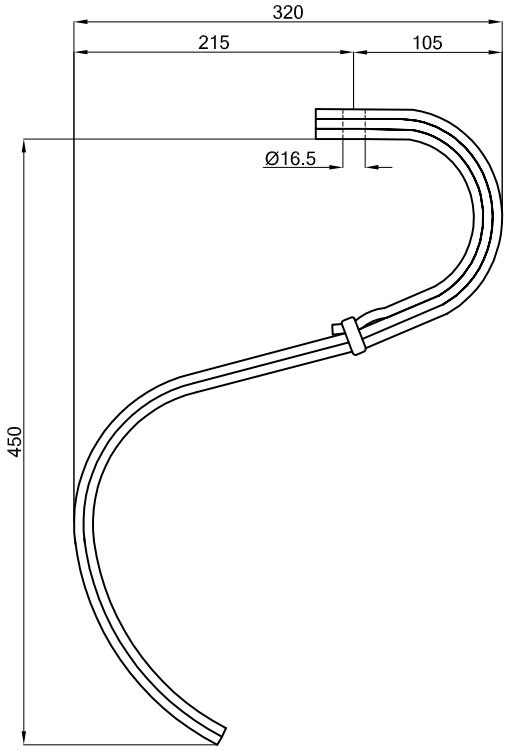

Codice Eurozappa Eurozappa Ref. Nr. Eurozappa Re. Nr. Ref. Nr. Eurozappa	Codice Tecnozappa Tecnozappa Ref. Nr. Tecnozappa Re. Nr. Ref. Nr. Tecnozappa	Sezione Section Abschnitt Section mm	Composizione (foglie) Composition (sheets) xxx (Blätter) Composition (lames)	Vomere Point Schar Soc mm	Peso Weight Gewicht Poids kg
—	**I25M**	45×7	2½	—	4,70
—	**I25F**	45×7	2½	—	4,88

Tutti i modelli sono di nostra produzione e non originali.
All models are of our manifacture and are not original.
Alle unsere Landwirtschaftliche erzeugnisse sind unsere produktion und sind nicht original.
Tous les modèles sont notre production et ne sont pas des produits d'origine.

N.B. Pesi e misure sopra descritti sono puramente indicativi.
N.B. The above weights and dimensions are given for reference only.
N.B. Die obengenannten Gewichte und Abmessungen sind richtungsweisend.
N.B. Les poids et les dimensions indiqués ci-dessus sont donnés à titre indicatif.

© La riproduzione anche parziale del presente catalogo è vietata.

Codice Eurozappa Eurozappa Ref. Nr. Eurozappa Re. Nr. Ref. Nr. Eurozappa	Codice Tecnozappa Tecnozappa Ref. Nr. Tecnozappa Re. Nr. Ref. Nr. Tecnozappa	Sezione Section Abschnitt Section mm	Composizione (foglie) Composition (sheets) xxx (Blätter) Composition (lames)	Vomere Point Schar Soc mm	Peso Weight Gewicht Poids kg

MOLLA VENTZKY

VENTZKY-TINE
VENTZKY-ZINKE
DENT-VENTZKY

V15HA
TIPO HA

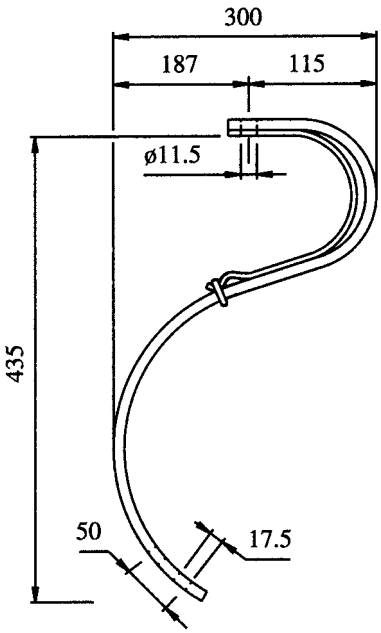

V15HB
TIPO HB

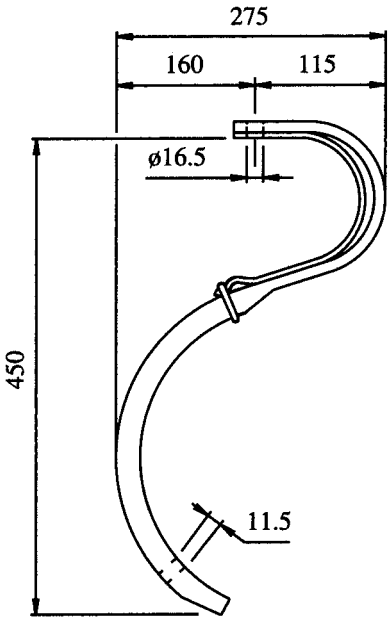

—	**V15HA**	40×7	1	—	2,35
		40×7	½	—	
—	**V15HB**	40×7	1	—	2,30
		40×5	½	—	

Tutti i modelli sono di nostra produzione e non originali.
All models are of our manifacture and are not original.
Alle unsere Landwirtschaftliche erzeugnisse sind unsere produktion und sind nicht original.
Tous les modèles sont notre production et ne sont pas des produits d'origine.

N.B. Pesi e misure sopra descritti sono puramente indicativi.
N.B. The above weights and dimensions are given for reference only.
N.B. Die obengenannten Gewichte und Abmessungen sind richtungsweisend.
N.B. Les poids et les dimensions indiqués ci-dessus sont donnés à titre indicatif.

© La riproduzione anche parziale del presente catalogo è vietata.

Codice Eurozappa Eurozappa Ref. Nr. Eurozappa Re. Nr. Ref. Nr. Eurozappa	Codice Tecnozappa Tecnozappa Ref. Nr. Tecnozappa Re. Nr. Ref. Nr. Tecnozappa	Sezione Section Abschnitt Section mm	Composizione (foglie) Composition (sheets) xxx (Blätter) Composition (lames)	Vomere Point Schar Soc mm	Peso Weight Gewicht Poids kg

MOLLA VENTZKY

VENTZKY-TINE
VENTZKY-ZINKE
DENT-VENTZKY

V15SVV

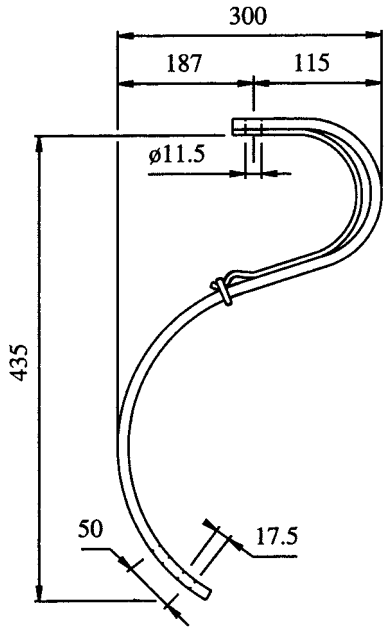

V4072SVV

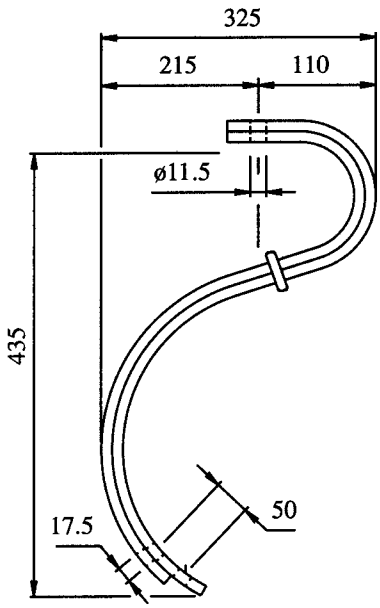

V407SVV

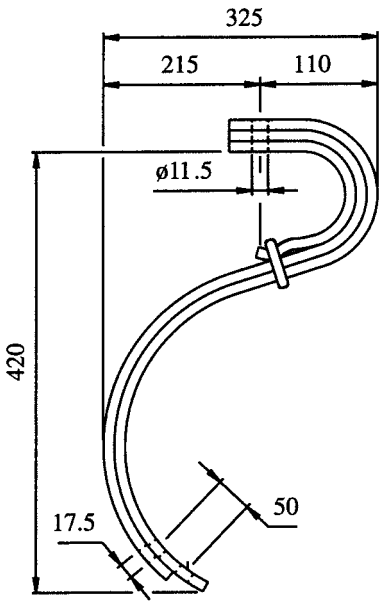

—	**V15SVV**	40×7	1	—	2,3
		40×5	½	—	
—	**V15CVV**		1½	con vomere	2,8
—	**V4072SVV**	40×7	—	—	3,2
—	**V4072CVV**		2	con vomere	3,7
—	**V407SVV**	40×7	2	—	3,7
		40×5	½	—	
550254	**V407CVV**		2½	con vomere	4,2

Tutti i modelli sono di nostra produzione e non originali.
All models are of our manifacture and are not original.
Alle unsere Landwirtschaftliche erzeugnisse sind unsere produktion und sind nicht original.
Tous les modèles sont notre production et ne sont pas des produits d'origine.

N.B. Pesi e misure sopra descritti sono puramente indicativi.
N.B. The above weights and dimensions are given for reference only.
N.B. Die obengenannten Gewichte und Abmessungen sind richtungsweisend.
N.B. Les poids et les dimensions indiqués ci-dessus sont donnés à titre indicatif.

© La riproduzione anche parziale del presente catalogo è vietata.

MOLLA CHISEL MONOLAMA

CHISEL-SPRING
CHISEL-FEDER EINBLATT
CHISEL MONOLAME

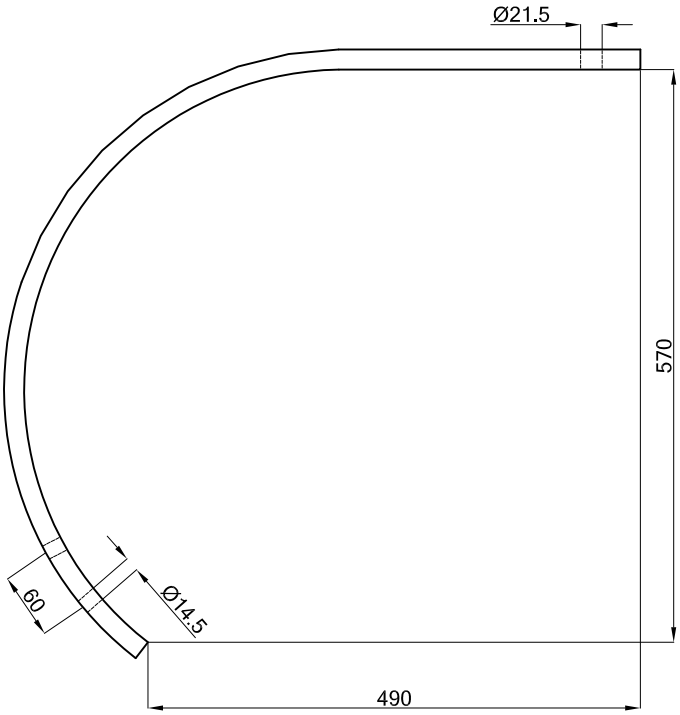

Codice Eurozappa Eurozappa Ref. Nr. Eurozappa Re. Nr. Ref. Nr. Eurozappa	Codice Tecnozappa Tecnozappa Ref. Nr. Tecnozappa Re. Nr. Ref. Nr. Tecnozappa	Sezione Section Abschnitt Section mm	Vomere Point Schar Soc mm	Peso Weight Gewicht Poids kg
550176	**M20SVV**	55×20	—	8,8
550177	**M20CVV**	55×20	con vomere	11,00
550128	**M25SVV**	55×25	—	10,8
550178	**M25CVV**	55×25	con vomere	13,00

Tutti i modelli sono di nostra produzione e non originali.
All models are of our manifacture and are not original.
Alle unsere Landwirtschaftliche erzeugnisse sind unsere produktion und sind nicht original.
Tous les modèles sont notre production et ne sont pas des produits d'origine.

N.B. Pesi e misure sopra descritti sono puramente indicativi.
N.B. The above weights and dimensions are given for reference only.
N.B. Die obengenannten Gewichte und Abmessungen sind richtungsweisend.
N.B. Les poids et les dimensions indiqués ci-dessus sont donnés à titre indicatif.

© La riproduzione anche parziale del presente catalogo è vietata.

MOLLA CHISEL BILAMA

CHISEL DOUBLE SPRING
CHISEL-FEDER 2 BLÄTTER
CHISEL BILAME

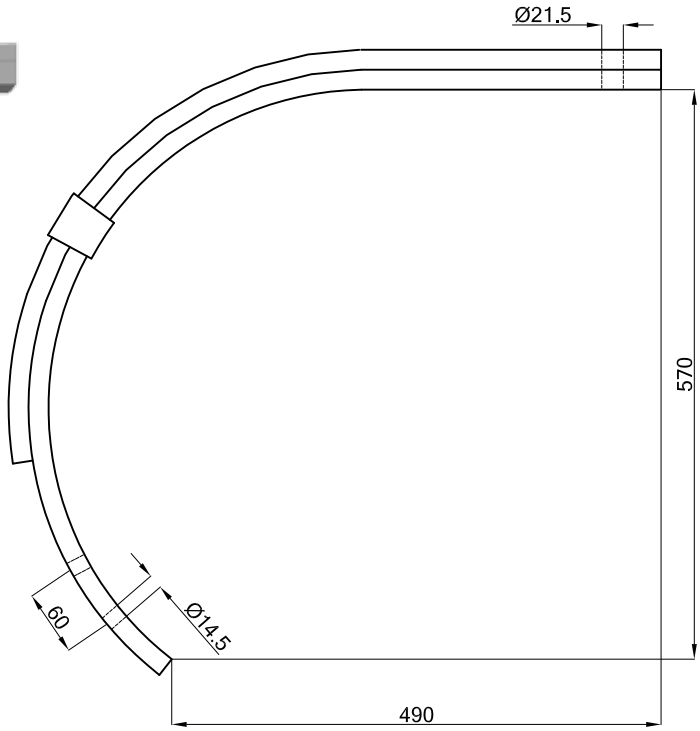

Codice Eurozappa Eurozappa Ref. Nr. Eurozappa Re. Nr. Ref. Nr. Eurozappa	Codice Tecnozappa Tecnozappa Ref. Nr. Tecnozappa Re. Nr. Ref. Nr. Tecnozappa	Sezione Section Abschnitt Section mm	Vomere Point Schar Soc mm	Peso Weight Gewicht Poids kg
550094	**B20SVV**	55×20 + 55×20	—	15,65
550116	**B20CVV**	55×20 + 55×20	reversibile	17,9
—	**B20CVV60**	55×20 + 55×20	doppio cuore int. 60	18,9
550104	**B25SVV**	55×25 + 55×25	—	20,25
550117	**B25CVV**	55×25 + 55×25	reversibile	22,5
550214	**B25CVV60**	55×25 + 55×25	doppio cuore int. 60	23,5
550187	**B2520SVV**	55×25 + 55×20	—	17,7
550200	**B2520CVV**	55×25 + 55×20	reversibile	19,9
—	**B2520CVV60**	55×25 + 55×20	doppio cuore int. 60	21,0

Tutti i modelli sono di nostra produzione e non originali.
All models are of our manifacture and are not original.
Alle unsere Landwirtschaftliche erzeugnisse sind unsere produktion und sind nicht original.
Tous les modèles sont notre production et ne sont pas des produits d'origine.

N.B. Pesi e misure sopra descritti sono puramente indicativi.
N.B. The above weights and dimensions are given for reference only.
N.B. Die obengenannten Gewichte und Abmessungen sind richtungsweisend.
N.B. Les poids et les dimensions indiqués ci-dessus sont donnés à titre indicatif.

© La riproduzione anche parziale del presente catalogo è vietata.

Codice Eurozappa Eurozappa Ref. Nr. Eurozappa Re. Nr. Ref. Nr. Eurozappa	Codice Tecnozappa Tecnozappa Ref. Nr. Tecnozappa Re. Nr. Ref. Nr. Tecnozappa	Sezione Section Abschnitt Section mm	Vomere Point Schar Soc mm	Peso Weight Gewicht Poids kg

VOMERE REVERSIBILE PER MOLLA CHISEL

REVERSIBLE POINT FOR CHISEL SPRING
REVERSIBLE SCHAR FÜR CHISEL FEDER
REVERSIBLE SOC POUR CHISEL

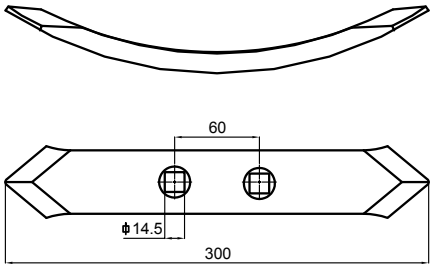

800019	**VC**	55×15×360	—	2,07

VOMERE DOPPIO CUORE TIPO TEDESCO

DOUBLE DUCK-FOOT CHISEL POINT
SCHAR DEUTSCHE TYP FÜR CHISEL FEDER
SOC DOUBLET CŒUR POUR CHISEL

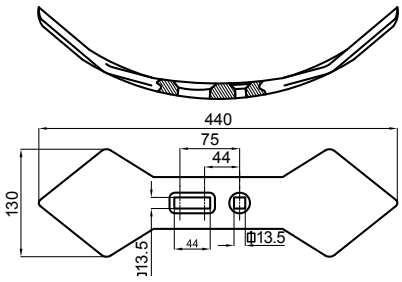

800058	**VT60**	55×15×400	—	3,17

ATTACCO COMPLETO PER MOLLA CHISEL

SUPPORT FOR CHISEL SPRING
STUTZE FÜR CHISEL-FEDER
BRIDE COMPLETE POUR CHISEL

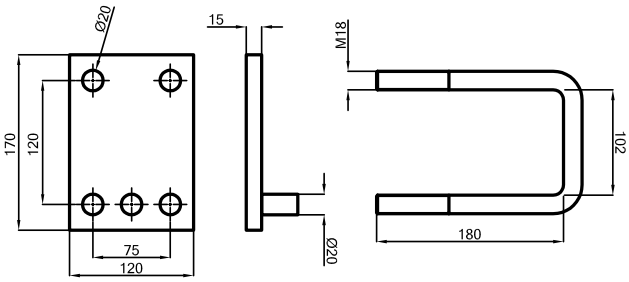

550126	**ACC**	tub. 100	—	4,40

Tutti i modelli sono di nostra produzione e non originali.
All models are of our manifacture and are not original.
Alle unsere Landwirtschaftliche erzeugnisse sind unsere produktion und sind nicht original.
Tous les modèles sont notre production et ne sont pas des produits d'origine.

N.B. Pesi e misure sopra descritti sono puramente indicativi.
N.B. The above weights and dimensions are given for reference only.
N.B. Die obengenannten Gewichte und Abmessungen sind richtungsweisend.
N.B. Les poids et les dimensions indiqués ci-dessus sont donnés à titre indicatif.

© La riproduzione anche parziale del presente catalogo è vietata.

Codice Eurozappa Eurozappa Ref. Nr. Eurozappa Re. Nr. Ref. Nr. Eurozappa	Codice Tecnozappa Tecnozappa Ref. Nr. Tecnozappa Re. Nr. Ref. Nr. Tecnozappa	Sezione Section Abschnitt Section mm	Vomere Point Schar Soc mm	Peso Weight Gewicht Poids kg

MOLLA COLTIVATORE

CULTIVATOR SPRING
GRUBBER ZINKE
DENT CULTIVATEUR

C12SVV

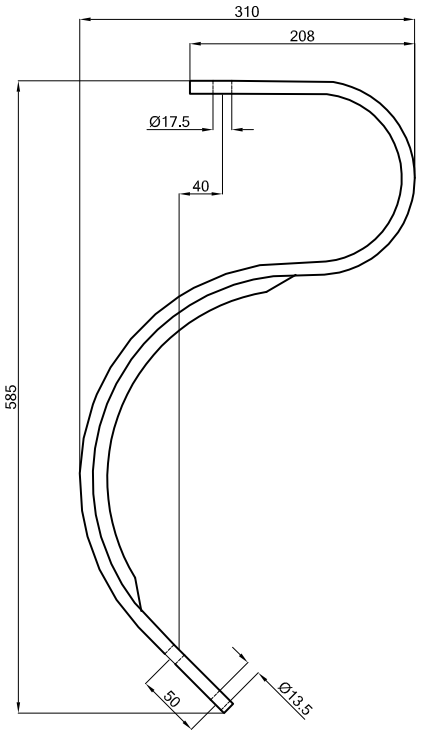

C20SVV

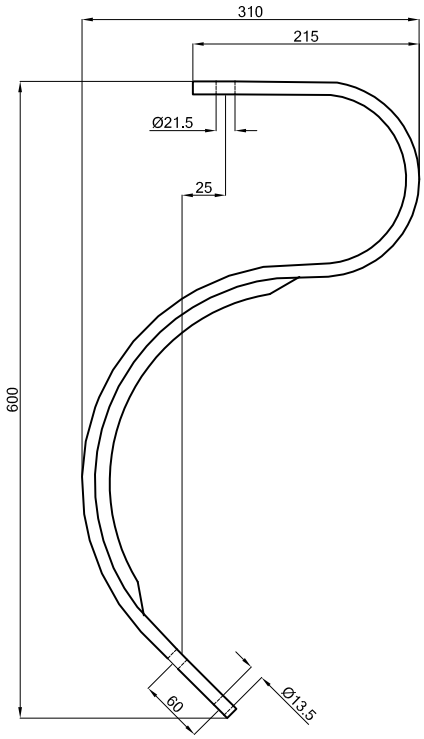

550099	**C12SVV**	50×12	—	4,15
550149	**C12CVV**	50×12	con vomere	5,6
550213	**C16SVV**	50×16	—	5,40
550211	**C16CVV**	50×16	con vomere	6,9
—	**C20SVV**	55×20	—	7,55
—	**C20CVV**	55×20	con vomere	9,70

Tutti i modelli sono di nostra produzione e non originali.
All models are of our manifacture and are not original.
Alle unsere Landwirtschaftliche erzeugnisse sind unsere produktion und sind nicht original.
Tous les modèles sont notre production et ne sont pas des produits d'origine.

N.B. Pesi e misure sopra descritti sono puramente indicativi.
N.B. The above weights and dimensions are given for reference only.
N.B. Die obengenannten Gewichte und Abmessungen sind richtungsweisend.
N.B. Les poids et les dimensions indiqués ci-dessus sont donnés à titre indicatif.

© La riproduzione anche parziale del presente catalogo è vietata.

MOLLE
CULTIVATOR TINES
FEINGRUBBERZINKEN
DENTS POUR VIBROCULTEURS

Codice Eurozappa Eurozappa Ref. Nr. Eurozappa Re. Nr. Ref. Nr. Eurozappa	Codice Tecnozappa Tecnozappa Ref. Nr. Tecnozappa Re. Nr. Ref. Nr. Tecnozappa	Sezione Section Abschnitt Section mm	Vomere Point Schar Soc mm	Peso Weight Gewicht Poids kg

RINFORZO PER COLTIVATORE

STIFFENING FOR CULTIVATOR
VERSTARKUNG FÜR GRUBBER
RENFORT POUR COLTIVATEUR

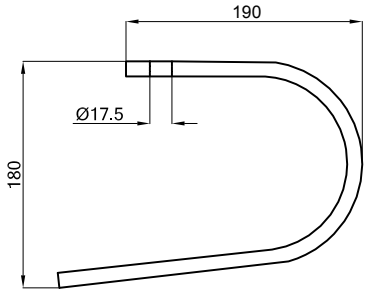

550150	**RC12V**	50×12	—	2,60 ca.

VOMERE REVERSIBILE PER COLTIVATORE

REVERSIBLE POINT FOR CULTIVATOR
SCHAR FÜR GRUBBER ZINKE
RÉVERSIBLE SOC POUR COLTIVATEUR

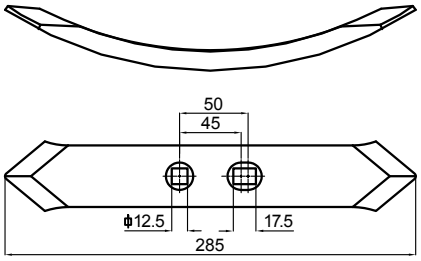

800042	**VC12**	60×12	—	1,36

ATTACCO PER COLTIVATORE

SUPPORT FOR CULTIVATOR
STÜTZE FÜR GRUBBER ZINKE
BRIDE POUR COLTIVATEUR

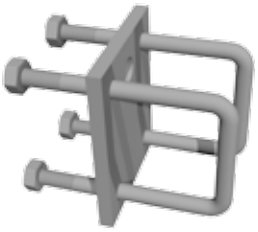

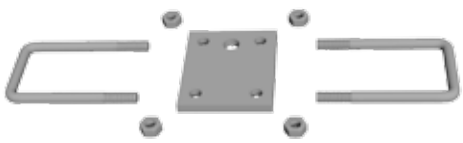

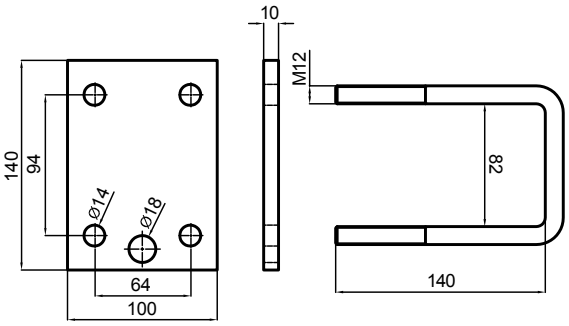

550215	**AC12**	tub. 80	—	1,73
—	**AC16**	tub. 80	—	1,73

Tutti i modelli sono di nostra produzione e non originali.
All models are of our manifacture and are not original.
Alle unsere Landwirtschaftliche erzeugnisse sind unsere produktion und sind nicht original.
Tous les modèles sont notre production et ne sont pas des produits d'origine.

N.B. Pesi e misure sopra descritti sono puramente indicativi.
N.B. The above weights and dimensions are given for reference only.
N.B. Die obengenannten Gewichte und Abmessungen sind richtungsweisend.
N.B. Les poids et les dimensions indiqués ci-dessus sont donnés à titre indicatif.

© La riproduzione anche parziale del presente catalogo è vietata.

Codice Eurozappa Eurozappa Ref. Nr. Eurozappa Re. Nr. Ref. Nr. Eurozappa	Codice Tecnozappa Tecnozappa Ref. Nr. Tecnozappa Re. Nr. Ref. Nr. Tecnozappa	Sezione Section Abschnitt Section mm	Vomere Point Schar Soc mm	Peso Weight Gewicht Poids kg
BULLONE TSQ CON DADO		**SCREW TSQ WITH BOLT SCHRAUBE TSQ MIT MUTTER BOULON TSQ COMPLET**		
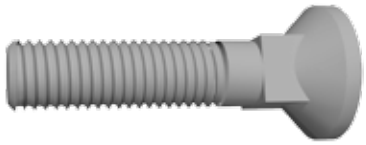			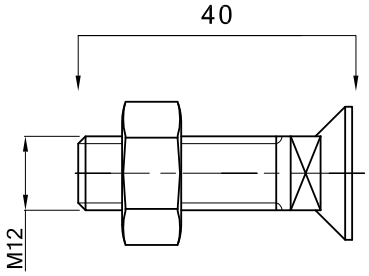	
—	**B1240**	12×40	—	0,055
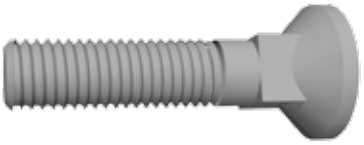			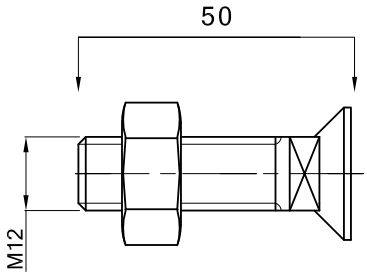	
550143	**B1250**	12×50	—	0,065
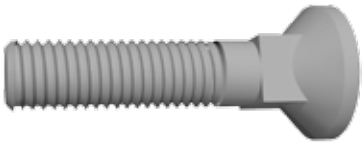			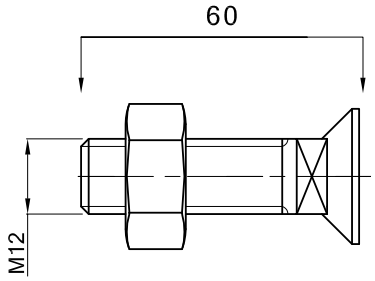	
550142	**B1260**	12×60	—	0,075

Tutti i modelli sono di nostra produzione e non originali.
All models are of our manifacture and are not original.
Alle unsere Landwirtschaftliche erzeugnisse sind unsere produktion und sind nicht original.
Tous les modèles sont notre production et ne sont pas des produits d'origine.

N.B. Pesi e misure sopra descritti sono puramente indicativi.
N.B. The above weights and dimensions are given for reference only.
N.B. Die obengenannten Gewichte und Abmessungen sind richtungsweisend.
N.B. Les poids et les dimensions indiqués ci-dessus sont donnés à titre indicatif.

© La riproduzione anche parziale del presente catalogo è vietata.

Codice Eurozappa Eurozappa Ref. Nr. Eurozappa Re. Nr. Ref. Nr. Eurozappa	Codice Tecnozappa Tecnozappa Ref. Nr. Tecnozappa Re. Nr. Ref. Nr. Tecnozappa	Sezione Section Abschnitt Section mm	Vomere Point Schar Soc mm	Peso Weight Gewicht Poids kg

MOLLA STRIPEL

STRIPEL TINE
STRIPEL ZINKE
DENT STRIPEL

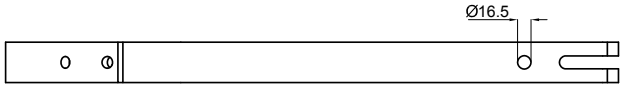

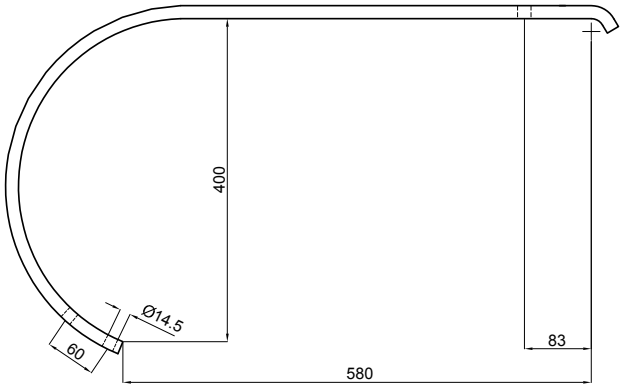

550196	**S16SVV**	50×16	—	5,6

MOLLA STRIPEL TIPO ALTO

LONG STRIPEL TINE
STRIPEL ZINKE LANG
DENT STRIPEL LONGUE

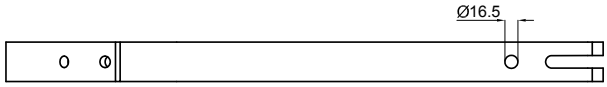

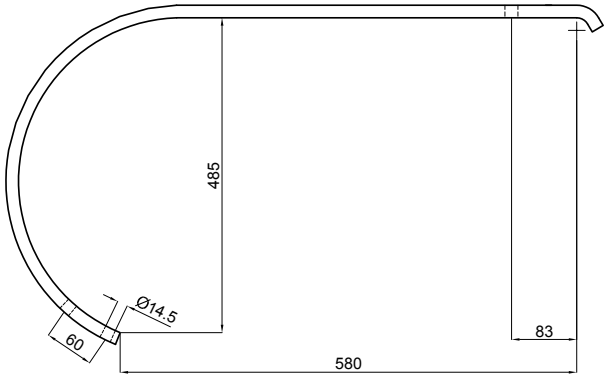

550197	**S16ASVV**	50×16	—	6,1

Tutti i modelli sono di nostra produzione e non originali.
All models are of our manifacture and are not original.
Alle unsere Landwirtschaftliche erzeugnisse sind unsere produktion und sind nicht original.
Tous les modèles sont notre production et ne sont pas des produits d'origine.

N.B. Pesi e misure sopra descritti sono puramente indicativi.
N.B. The above weights and dimensions are given for reference only.
N.B. Die obengenannten Gewichte und Abmessungen sind richtungsweisend.
N.B. Les poids et les dimensions indiqués ci-dessus sont donnés à titre indicatif.

© La riproduzione anche parziale del presente catalogo è vietata.

Codice Eurozappa Eurozappa Ref. Nr. Eurozappa Re. Nr. Ref. Nr. Eurozappa	Codice Tecnozappa Tecnozappa Ref. Nr. Tecnozappa Re. Nr. Ref. Nr. Tecnozappa	Sezione Section Abschnitt Section mm	Vomere Point Schar Soc mm	Peso Weight Gewicht Poids kg

MOLLA CANCELLATRACCIA VERNICIATA

TRACE REMOVER
SPURLOCKERZINKE
DENT EFFACETRACE

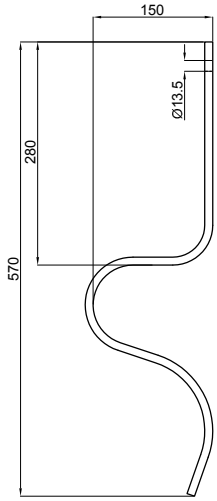

550120	**C32SVV**	32×10	—	1,7
550090	**C32CVV**	32×10	40×5×135	1,95
550266	**C3212SVV**	32×12	—	2,2
—	**C3212CVV**	32×12	40×5×135	2,45

RINFORZO PER CANCELLATRACCIA

STIFFENING FOR TRACE REMOVER
VERSTÄRKUNG FÜR SPURLOCKERZINKE
RENFORT POU DENT EFFACETRACE

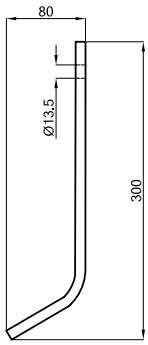

550091	**RC32V**	32×10	—	0,8

550270	**C32CVVR** **(C32CVV + RC32V)**	32×10	vomere + rinforzo	2,75

Tutti i modelli sono di nostra produzione e non originali.
All models are of our manifacture and are not original.
Alle unsere Landwirtschaftliche erzeugnisse sind unsere produktion und sind nicht original.
Tous les modèles sont notre production et ne sont pas des produits d'origine.

N.B. Pesi e misure sopra descritti sono puramente indicativi.
N.B. The above weights and dimensions are given for reference only.
N.B. Die obengenannten Gewichte und Abmessungen sind richtungsweisend.
N.B. Les poids et les dimensions indiqués ci-dessus sont donnés à titre indicatif.

© La riproduzione anche parziale del presente catalogo è vietata.

Codice Eurozappa Eurozappa Ref. Nr. Eurozappa Re. Nr. Ref. Nr. Eurozappa	Codice Tecnozappa Tecnozappa Ref. Nr. Tecnozappa Re. Nr. Ref. Nr. Tecnozappa	Sezione Section Abschnitt Section mm	Vomere Point Schar Soc mm	Peso Weight Gewicht Poids kg

MOLLA CANCELLATRACCIA TIPO ALTO

TRACE REMOVER LONG
SPURLOCKERZINKE LANG
DENT EFFACETRACE LONGUE

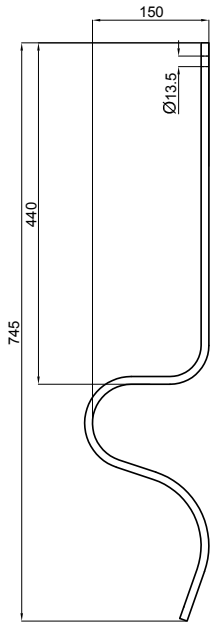

550088	**C32ASVV**	32×10	—	2
550121	**C32ACVV**	—	40×5×135	2,55

RINFORZO CANCELLATRACCIA TIPO ALTO

STIFFENING FOR TRACE REMOVER LONG
VERSTÄRKUNG FÜR SPURLOCKERZINKE LANG
RENFORT POU DENT EFFACETRACE LONGUE

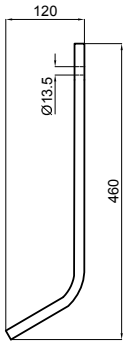

550105	**RC32AV**	32×10	—	1,2
—	**C32ACVVR** **(C32ACVV + RC32AV)**	—	vomere + rinforzo	3,45

Tutti i modelli sono di nostra produzione e non originali.
All models are of our manifacture and are not original.
Alle unsere Landwirtschaftliche erzeugnisse sind unsere produktion und sind nicht original.
Tous les modèles sont notre production et ne sont pas des produits d'origine.

N.B. Pesi e misure sopra descritti sono puramente indicativi.
N.B. The above weights and dimensions are given for reference only.
N.B. Die obengenannten Gewichte und Abmessungen sind richtungsweisend.
N.B. Les poids et les dimensions indiqués ci-dessus sont donnés à titre indicatif.

© La riproduzione anche parziale del presente catalogo è vietata.

Codice Eurozappa Eurozappa Ref. Nr. Eurozappa Re. Nr. Ref. Nr. Eurozappa	Codice Tecnozappa Tecnozappa Ref. Nr. Tecnozappa Re. Nr. Ref. Nr. Tecnozappa	Sezione Section Abschnitt Section mm	Vomere Point Schar Soc mm	Peso Weight Gewicht Poids kg

MOLLA CANCELLATRACCIA TIPO LARGO

TRACE REMOVER BROAD
SPURLOCKERZINKE WEIT
DENT EFFACETRACE LARGE

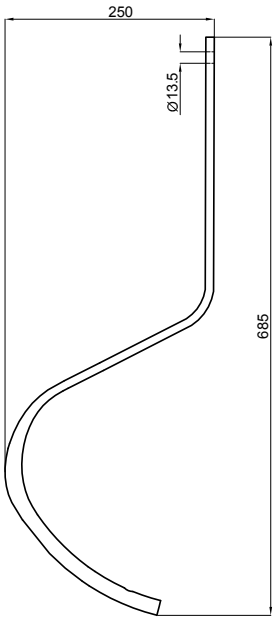

550172	**C32LSVV**	32×10	—	1,9
550087	**C32LCVV**	32×10	40×5×190	2,55

RINFORZO CANCELLATRACCIA TIPO LARGO

STIFFENING FOR BROAD TRACE
VERSTÄRKUNG FÜR WEITE SPURLOCKERZINKE
RENFORT POU DENT EFFACETRACE LARGE

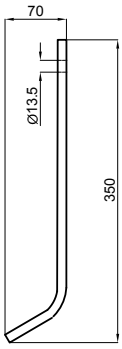

550171	**RC32LV**	32×10	—	0,85
—	**C32LCVVR** **(C32LCVV + RC32LV)**	32×10	vomere + rinforzo	3,45

Tutti i modelli sono di nostra produzione e non originali.
All models are of our manifacture and are not original.
Alle unsere Landwirtschaftliche erzeugnisse sind unsere produktion und sind nicht original.
Tous les modèles sont notre production et ne sont pas des produits d'origine.

N.B. Pesi e misure sopra descritti sono puramente indicativi.
N.B. The above weights and dimensions are given for reference only.
N.B. Die obengenannten Gewichte und Abmessungen sind richtungsweisend.
N.B. Les poids et les dimensions indiqués ci-dessus sont donnés à titre indicatif.

© La riproduzione anche parziale del presente catalogo è vietata.

Codice Eurozappa Eurozappa Ref. Nr. Eurozappa Re. Nr. Ref. Nr. Eurozappa	Codice Tecnozappa Tecnozappa Ref. Nr. Tecnozappa Re. Nr. Ref. Nr. Tecnozappa	Sezione Section Abschnitt Section mm	Vomere Point Schar Soc mm	Peso Weight Gewicht Poids kg

MOLLA CANCELLATRACCIA

TRACE REMOVER
SPURLOCKERZINKE
DENT EFFACETRACE

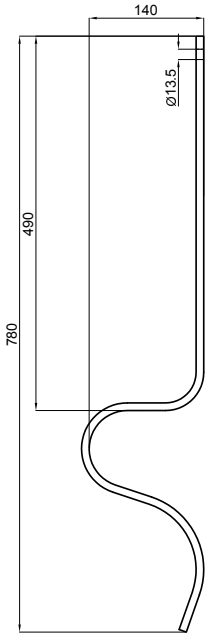

550182	**C40SVV**	40×10	—	2,8
550131	**C40CVV**	40×10	40×5×190	3,1

RINFORZO PER CANCELLATRACCIA

STIFFENING FOR TRACE REMOVER
VERSTÄRKUNG FÜR SPURLOCKERZINKE
RENFORT POU DENT EFFACETRACE

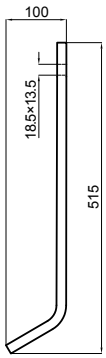

550132	**RC40V**	40×10	—	1,7
—	**C40CVVR** **(C40CVV + RC40V)**	40×10	vomere + rinforzo	4,8

Tutti i modelli sono di nostra produzione e non originali.
All models are of our manifacture and are not original.
Alle unsere Landwirtschaftliche erzeugnisse sind unsere produktion und sind nicht original.
Tous les modèles sont notre production et ne sont pas des produits d'origine.

N.B. Pesi e misure sopra descritti sono puramente indicativi.
N.B. The above weights and dimensions are given for reference only.
N.B. Die obengenannten Gewichte und Abmessungen sind richtungsweisend.
N.B. Les poids et les dimensions indiqués ci-dessus sont donnés à titre indicatif.

© La riproduzione anche parziale del presente catalogo è vietata.

Codice Eurozappa Eurozappa Ref. Nr. Eurozappa Re. Nr. Ref. Nr. Eurozappa	Codice Tecnozappa Tecnozappa Ref. Nr. Tecnozappa Re. Nr. Ref. Nr. Tecnozappa	Sezione Section Abschnitt Section mm	Vomere Point Schar Soc mm	Peso Weight Gewicht Poids kg

VOMERE PER MOLLA CANCELLATRACCIA

REVERSIBLE POINT FOR TRACE REMOVER
REVERSIBLE SCHAR FÜR SPURLOCKERZINKE
REVERSIBLE SOC POUR DENT EFFACETRACE

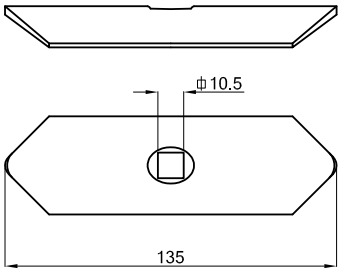

550135	**VGCAN** **(per C32CVV e C32ACVV)**	40×5×135	—	0,17
550136	**VGCAN6** **(per C32CVV e C32ACVV)**	40×6×135	—	0,21

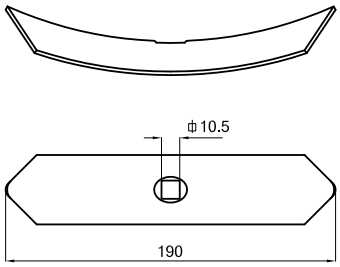

550001	**VRF5** **(per C32LCVV e C40CVV)**	40×5×190	—	0,25
550031	**VRF6** **(per C32LCVV e C40CVV)**	40×6×190	—	0,32

VITE FLEX COMPLETA PER VOMERE CANCELLATRACCIA IN 8.8

NUT + BOLT COMPLETE FOR TRACE REMOVER POINT
SCHARSCHRAUBE FÜR SPURLOCKERZINKE
BOULON COMPLET POUR SOC DE DENT EFFACETRACE

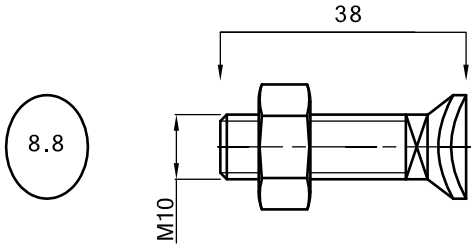

—	**VFC**	10×38	—	0,032

© La riproduzione anche parziale del presente catalogo è vietata.

Codice Eurozappa Eurozappa Ref. Nr. Eurozappa Re. Nr. Ref. Nr. Eurozappa	Codice Tecnozappa Tecnozappa Ref. Nr. Tecnozappa Re. Nr. Ref. Nr. Tecnozappa	Sezione Section Abschnitt Section mm	Vomere Point Schar Soc mm	Peso Weight Gewicht Poids kg

MOLLA GARE

GARE S-TINE
GARE ZINKE
DENT GARE

MOLLA GARE ANTERIORE BASSA
FRONT GARE LITTLE S-TINE
GARE EGGENZINKE VORNE
DENT GARE AVANT COURTE

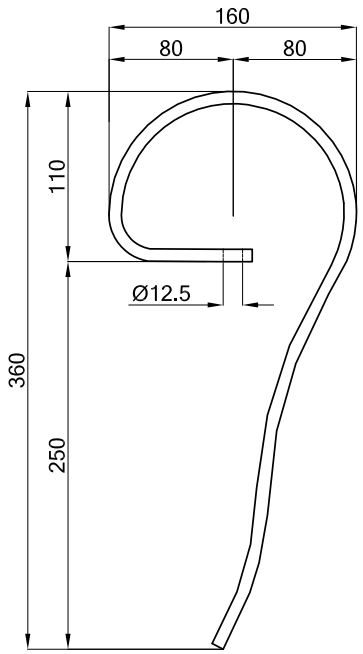

MOLLA GARE ANTERIORE ALTA
FRONT GARE HIGH S-TINE
GARE EGGENZINKE VORNE LANG
DENT GARE AVANT LONGUE

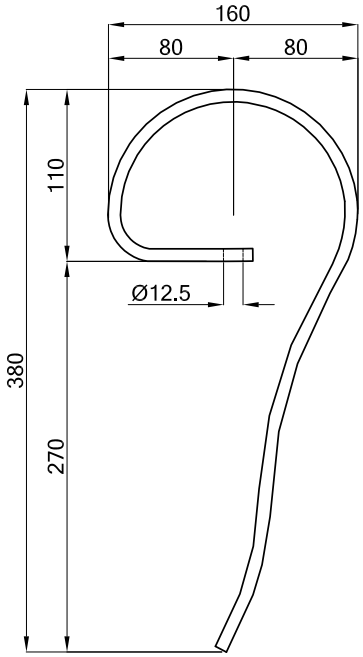

MOLLA GARE ANTERIORE TIPO SCORREVOLE
EASY FLOW FRONT GARE S-TINE
GARE-SCHNELLFLUSSZINKE VORNE
DENT GARE AVANT RAU

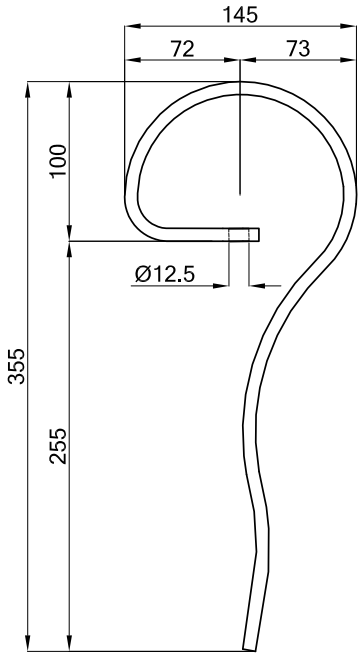

550108	**G8AV**	25×8	—	0,9
550109	**G8AAV**	25×8	—	0,95
550184	**G8ARV**	25×8	—	0,85

Tutti i modelli sono di nostra produzione e non originali.
All models are of our manifacture and are not original.
Alle unsere Landwirtschaftliche erzeugnisse sind unsere produktion und sind nicht original.
Tous les modèles sont notre production et ne sont pas des produits d'origine.

N.B. Pesi e misure sopra descritti sono puramente indicativi.
N.B. The above weights and dimensions are given for reference only.
N.B. Die obengenannten Gewichte und Abmessungen sind richtungsweisend.
N.B. Les poids et les dimensions indiqués ci-dessus sont donnés à titre indicatif.

© La riproduzione anche parziale del presente catalogo è vietata.

Codice Eurozappa Eurozappa Ref. Nr. Eurozappa Re. Nr. Ref. Nr. Eurozappa	Codice Tecnozappa Tecnozappa Ref. Nr. Tecnozappa Re. Nr. Ref. Nr. Tecnozappa	Sezione Section Abschnitt Section mm	Vomere Point Schar Soc mm	Peso Weight Gewicht Poids kg

MOLLA GARE

GARE S-TINE
GARE ZINKE
DENT GARE

MOLLA GARE POSTERIORE BASSA
BACK GARE LITTLE S-TINE
GARE EGGENZINKE HINTEN
DENT GARE ARRIERE COURTE

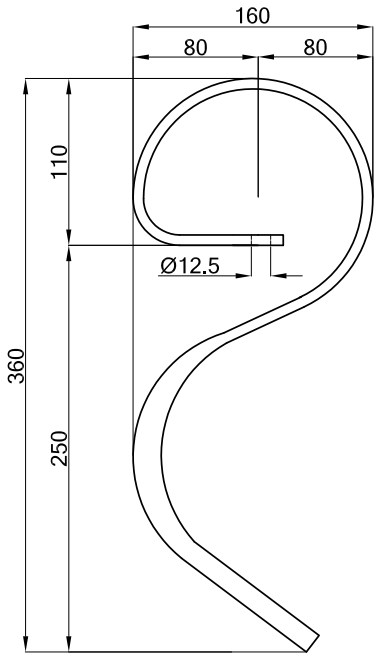

MOLLA GARE POSTERIORE ALTA
BACK GARE HIGH S-TINE
GARE EGGENZINKE HINTEN LANG
DENT GARE ARRIERE LONGUE

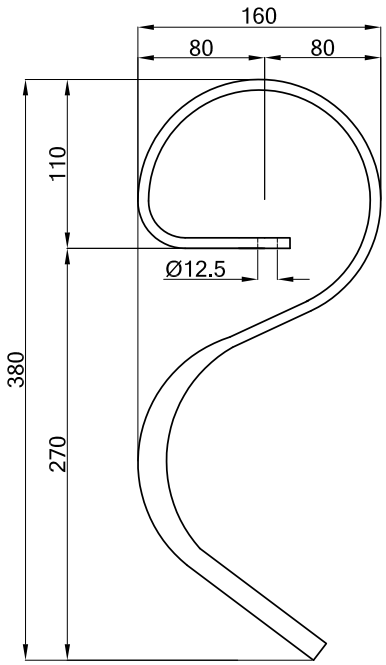

MOLLA GARE POSTERIORE TIPO SCORREVOLE
EASY FLOW BACK GARE S-TINE
GARE-SCHNELLFLUSSZINKE HINTEN
DENT GARE ARRIERE RAU

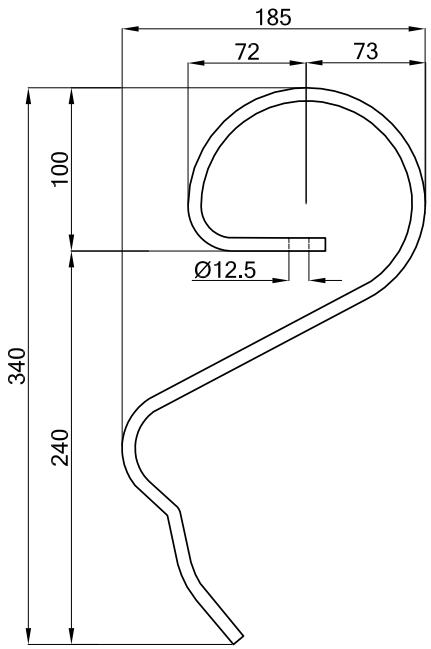

550106	**G8PV**	25×8	—	1,0
550107	**G8PAV**	25×8	—	1,1
550140	**G8PRV**	25×8	—	0,95

Tutti i modelli sono di nostra produzione e non originali.
All models are of our manifacture and are not original.
Alle unsere Landwirtschaftliche erzeugnisse sind unsere produktion und sind nicht original.
Tous les modèles sont notre production et ne sont pas des produits d'origine.

N.B. Pesi e misure sopra descritti sono puramente indicativi.
N.B. The above weights and dimensions are given for reference only.
N.B. Die obengenannten Gewichte und Abmessungen sind richtungsweisend.
N.B. Les poids et les dimensions indiqués ci-dessus sont donnés à titre indicatif.

© La riproduzione anche parziale del presente catalogo è vietata.

Codice Eurozappa Eurozappa Ref. Nr. Eurozappa Re. Nr. Ref. Nr. Eurozappa	Codice Tecnozappa Tecnozappa Ref. Nr. Tecnozappa Re. Nr. Ref. Nr. Tecnozappa	Sezione Section Abschnitt Section mm	Vomere Point Schar Soc mm	Peso Weight Gewicht Poids kg

MOLLA GARE POSTERIORE CON FORO

BACK GARE S-TINE WITH HOLE
GARE EGGENZINKE HINTEN MIT LOCH
DENT GARE ARRIERE AVEC TROU

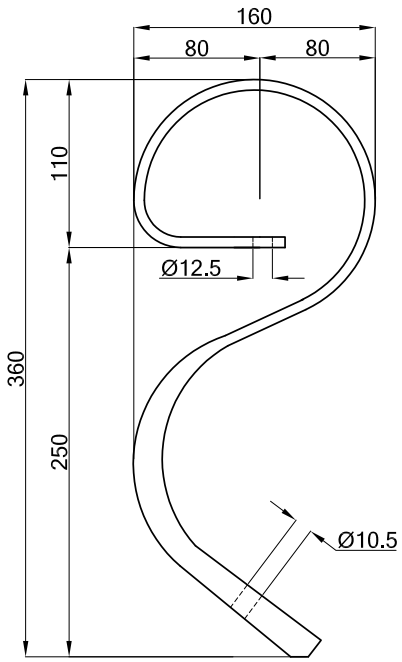

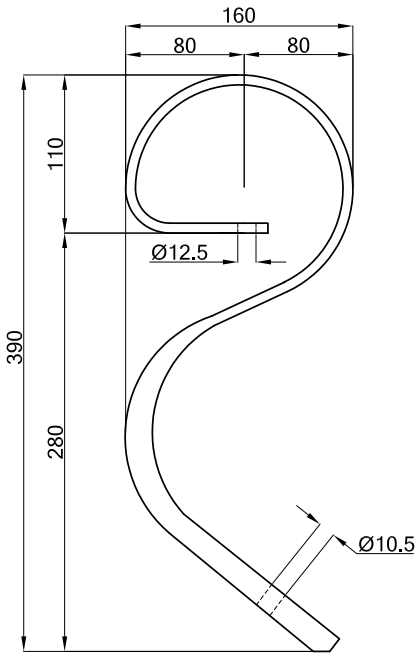

550183	**G8SVV**	25×8	—	1,0
550123	**G8CVV**	25×8	40×5×135	1,0
—	**G10SVV**	27×10	—	1,5
550248	**G10CVV**	27×10	40×5×135	1,7

Tutti i modelli sono di nostra produzione e non originali.
All models are of our manifacture and are not original.
Alle unsere Landwirtschaftliche erzeugnisse sind unsere produktion und sind nicht original.
Tous les modèles sont notre production et ne sont pas des produits d'origine.

N.B. Pesi e misure sopra descritti sono puramente indicativi.
N.B. The above weights and dimensions are given for reference only.
N.B. Die obengenannten Gewichte und Abmessungen sind richtungsweisend.
N.B. Les poids et les dimensions indiqués ci-dessus sont donnés à titre indicatif.

© La riproduzione anche parziale del presente catalogo è vietata.